진입계단 A 계획도

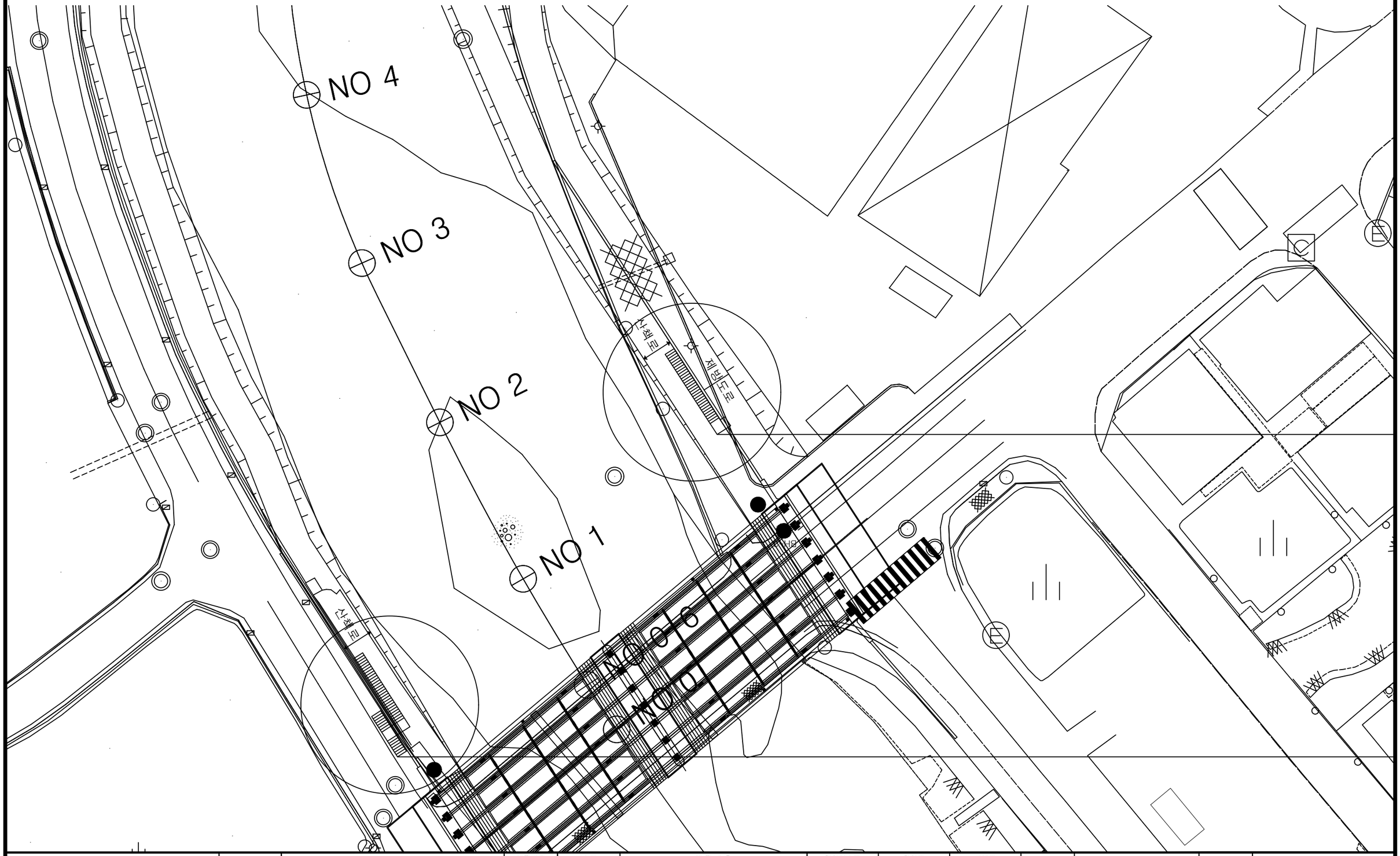

단 양 군	사 업 명	단양 평동지구 풍수해생활권 종합정비사업		개정번호	날 짜	개 정 내 용	책임기술자	확인자	설계자	위치정보		도 면 명	
DOHWA (주)도화엔지니어링	시설/공구	-		△	2022.5		송용진	김주성	이승남	축 척			
영진엔지니어링 YOUNG JIN ENGINEERING CO., LTD.	건설분야	하천공사	건설단계	실시설계	△					도면번호		편철번호	

진입계단 A 평면도

S = A1 1:20

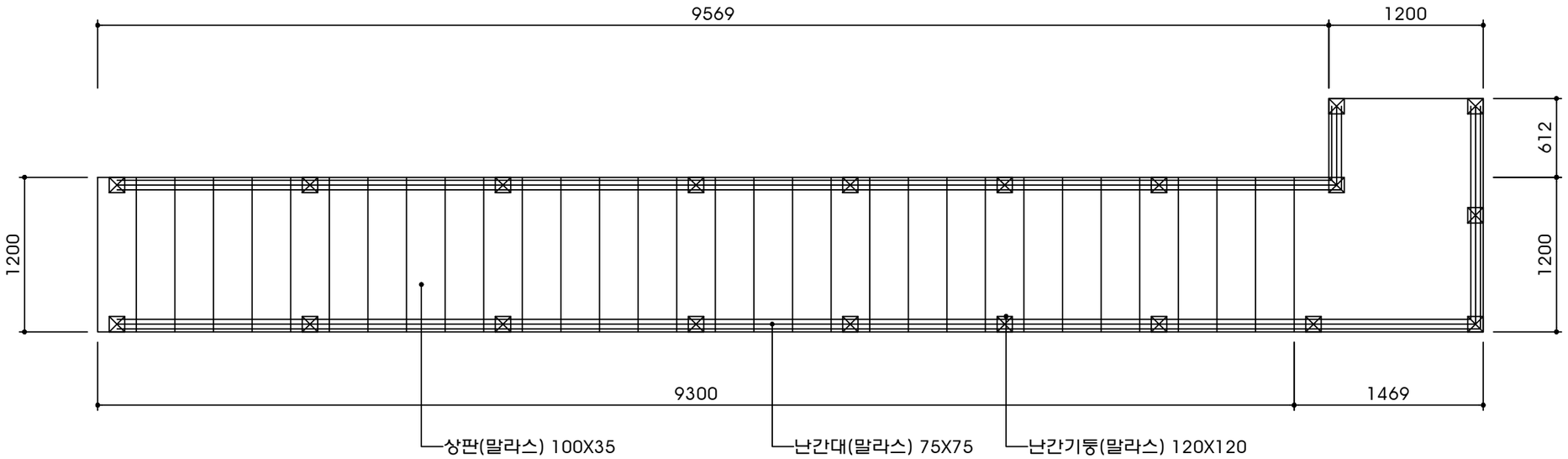

단 양 군	사 업 명	단양 평동지구 풍수해생활권 종합정비사업		개정번호	날 짜	개 정 내 용	책임기술자	확인자	설계자	위치정보		도 면 명	진입계단 A 평면도
DOHWA (주)도화엔지니어링	시설/공구	-		△	2022.5		송용진	김주성	이승남	축 척	S = A1 1:20		
영진엔지니어링 YOUNG JIN ENGINEERING CO., LTD.				△									
	건설분야	하천공사	건설단계	실시설계	△					도면번호		편철번호	

진입계단 A 골조도

S = A1 1:20

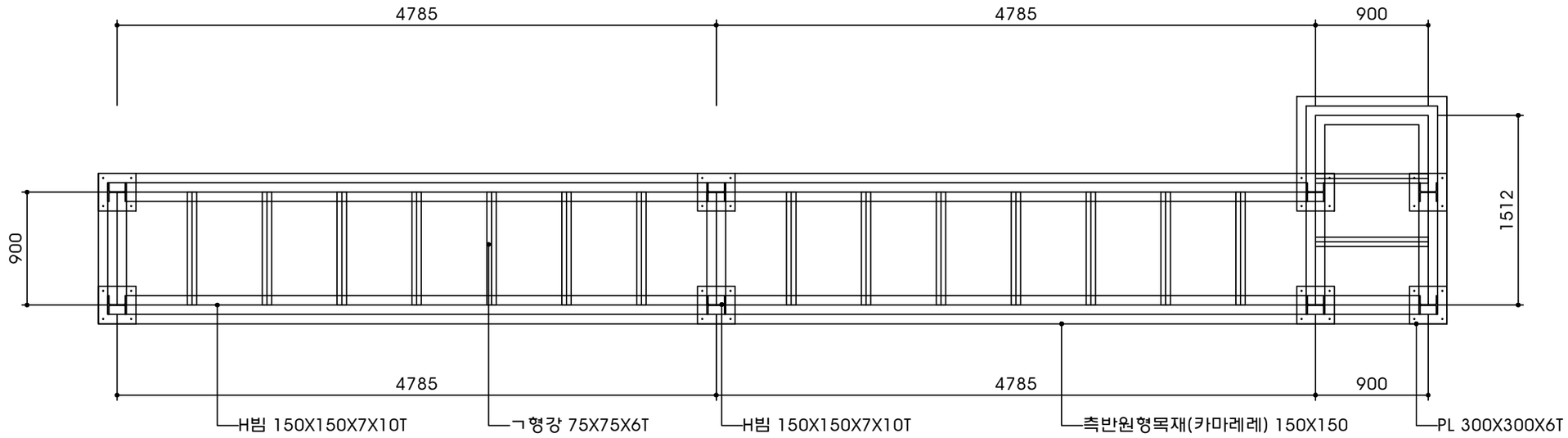

단 양 군	사 업 명	단양 평동지구 풍수해생활권 종합정비사업		개정번호	날 짜	개 정 내 용	책임기술자	확인자	설계자	위치정보		도 면 명	진입계단 A 골조도
DOHWA (주)도화엔지니어링	시설/공구	-		△	2022.5		송용진	김주성	이승남	축 척	S = A1 1:20		
영진엔지니어링 YOUNG JIN ENGINEERING CO., LTD.	건설분야	하천공사	건설단계	실시설계	△					도면번호		편철번호	

진입계단 A 장선도

S = A1 1:20

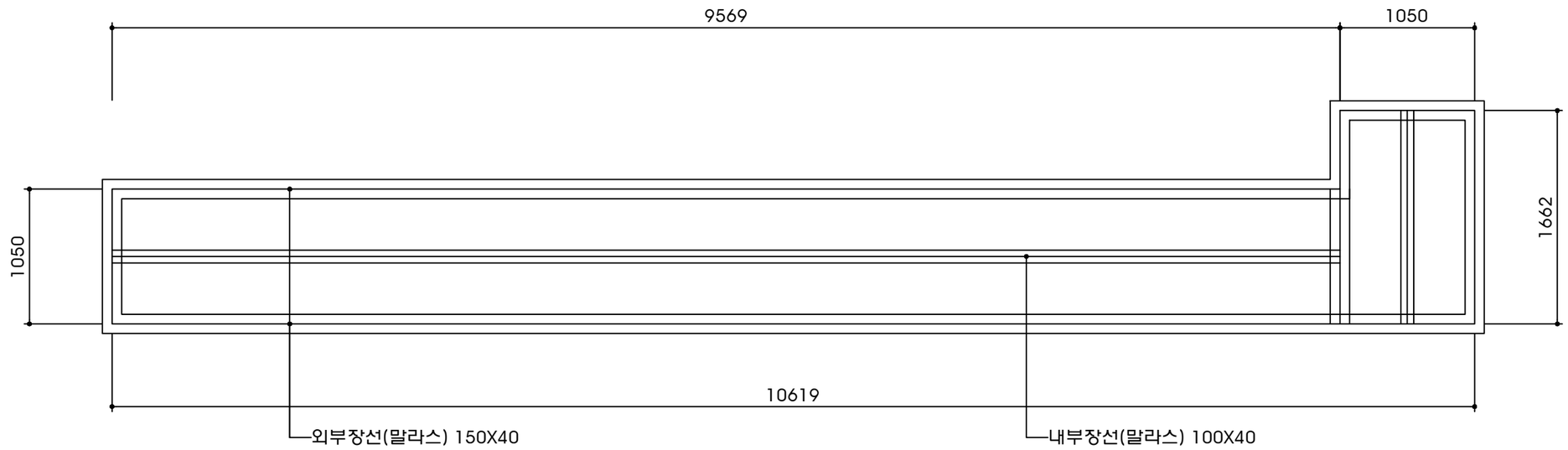

단 양 군	사 업 명	단양 평동지구 풍수해생활권 종합정비사업		개정번호	날 짜	개 정 내 용	책임기술자	확인자	설계자	위치정보		도 면 명	진입계단 A 장선도
DOHWA (주)도화엔지니어링	시설/공구	-		△	2022.5		송용진	김주성	이승남	축 척	S = A1 1:20		
영진엔지니어링 YOUNG JIN ENGINEERING CO., LTD.				△									
	건설분야	하천공사	건설단계	실시설계	△					도면번호		편철번호	

진입계단 A 단면도

S = A1 1:20

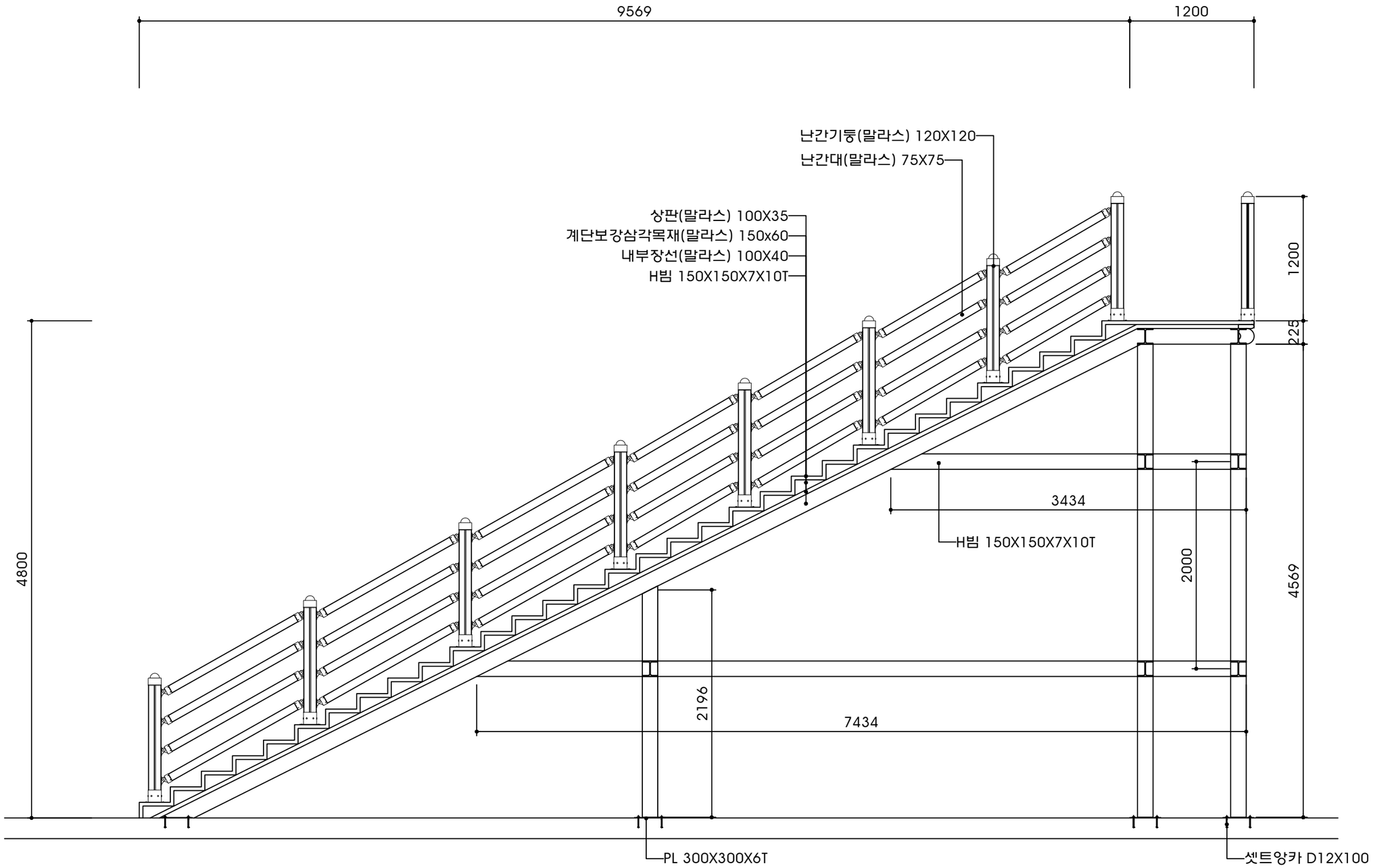

단 양 군	사 업 명	단양 평동지구 풍수해생활권 종합정비사업		개정번호	날 짜	개 정 내 용	책임기술자	확인자	설계자	위치정보		도 면 명	진입계단 A 단면도
DOHWA (주)도화엔지니어링 / 영진엔지니어링 YOUNG JIN ENGINEERING CO., LTD.	시설/공구	-		△	2022.5		송용진	김주성	이승남	축 척	S = A1 1:20		
				△									
	건설분야	하천공사	건설단계	실시설계	△					도면번호		편철번호	

진입계단 B 계획도

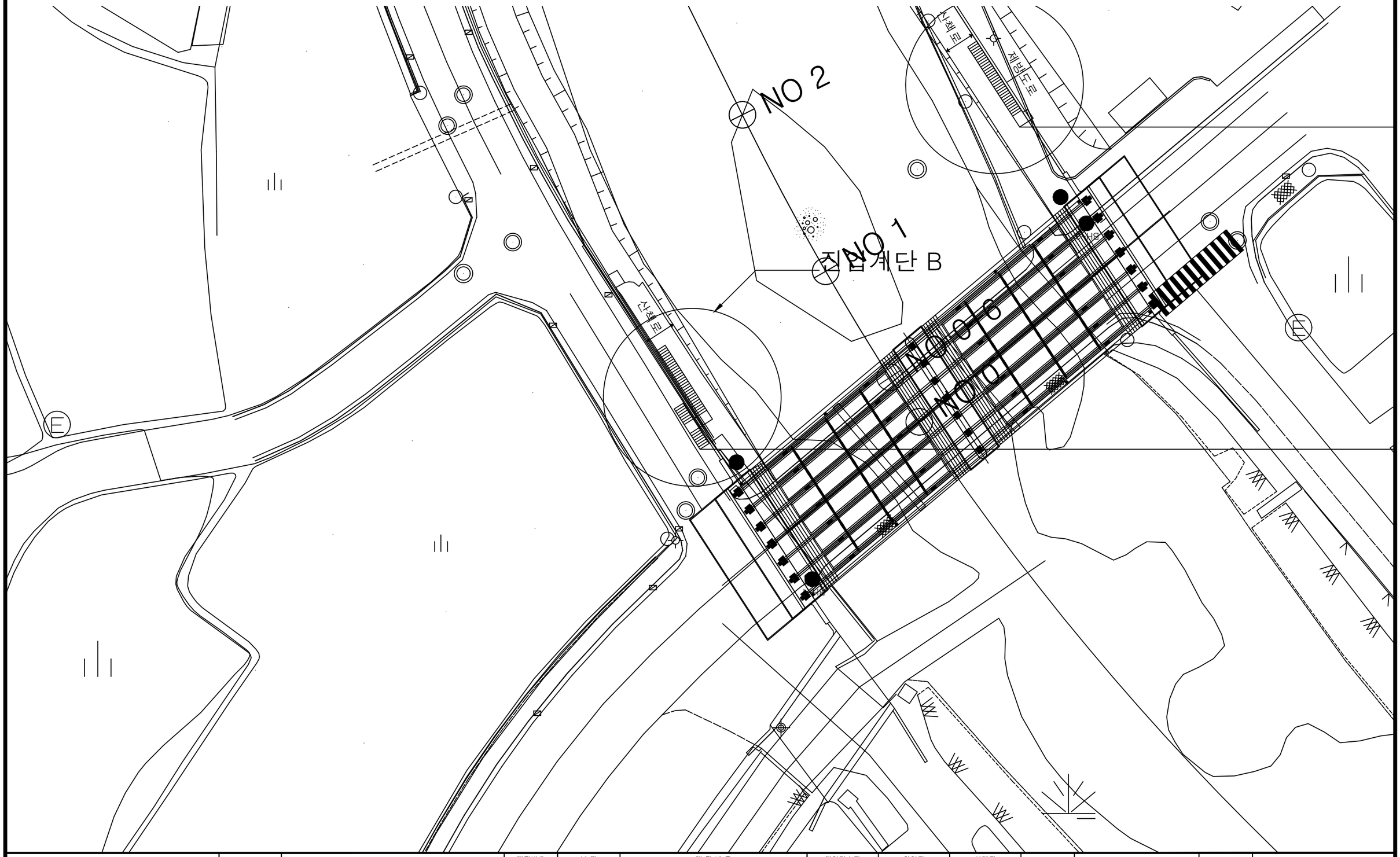

단 양 군	사 업 명	단양 평동지구 풍수해생활권 종합정비사업		개정번호	날 짜	개 정 내 용	책임기술자	확인자	설계자	위치정보		도 면 명	
DOHWA (주)도화엔지니어링	시설/공구	-		△	2022.5		송용진	김주성	이승남	축 척			
영진엔지니어링 YOUNG JIN ENGINEERING CO., LTD.				△									
	건설분야	하천공사	건설단계	△						도면번호		편철번호	
			실시설계	△									

진입계단 B 평면도

S = A1 1:20

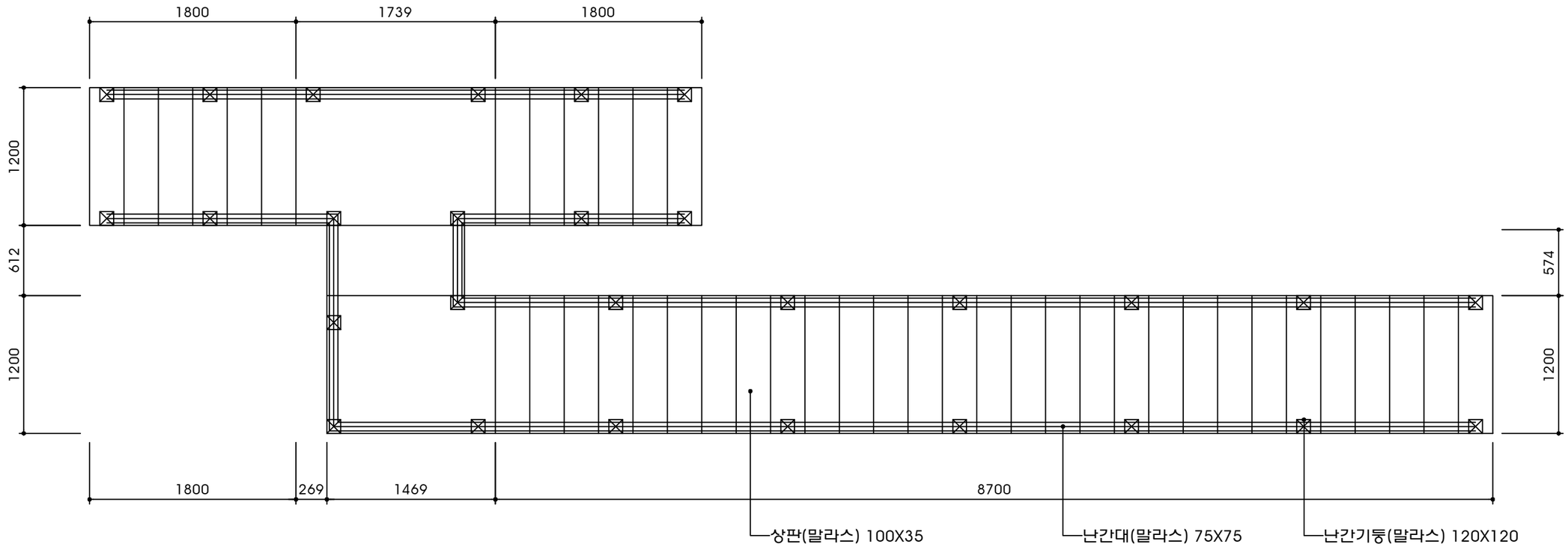

단 양 군	사 업 명	단양 평동지구 풍수해생활권 종합정비사업		개정번호	날 짜	개 정 내 용	책임기술자	확인자	설계자	위치정보		도 면 명	진입계단 B 평면도
DOHWA (주)도화엔지니어링	시설/공구	-		△	2022.5		송용진	김주성	이승남	축 척	S = A1 1:20		
영진엔지니어링 YOUNG JIN ENGINEERING CO., LTD.	건설분야	하천공사	건설단계	△						도면번호		편철번호	
			실시설계	△									

진입계단 B 골조도

S = A1 1:20

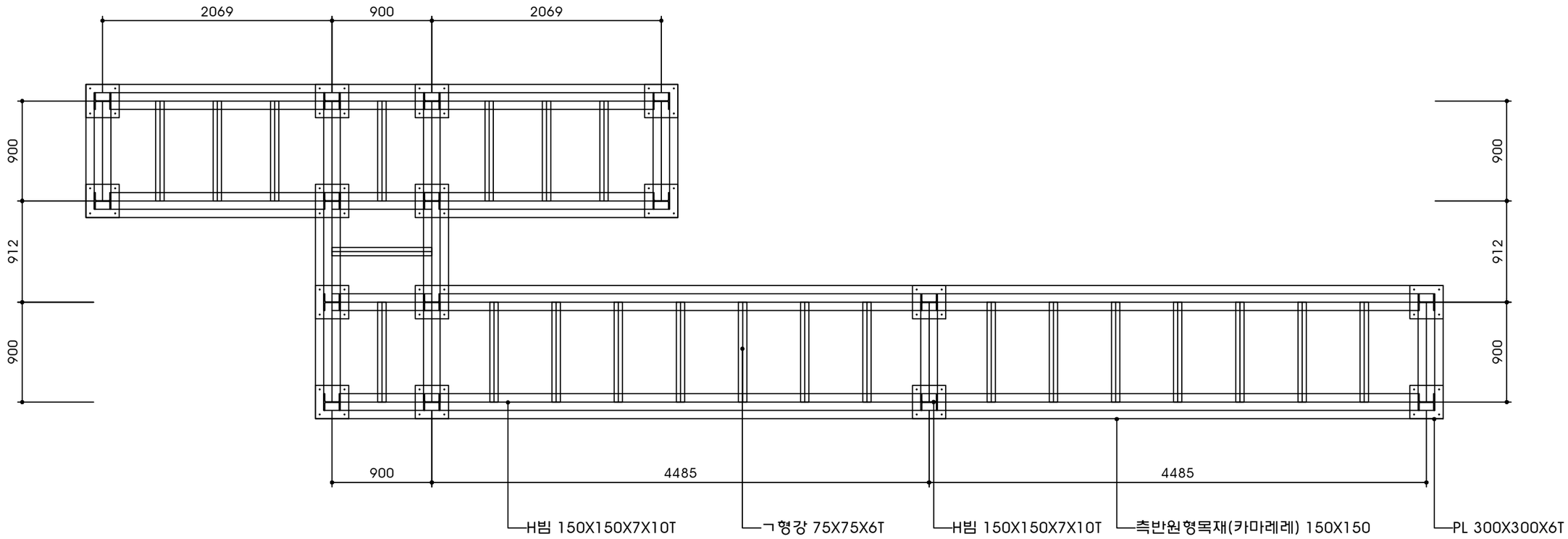

단 양 군	사 업 명	단양 평동지구 풍수해생활권 종합정비사업		개정번호	날 짜	개 정 내 용	책임기술자	확인자	설계자	위치정보		도 면 명	진입계단 A 골조도
DOHWA (주)도화엔지니어링 / 유진엔지니어링 YOUNG JIN ENGINEERING CO., LTD.	시설/공구	-		△	2022.5		송용진	김주성	이승남	축 척	S = A1 1:20		
				△									
	건설분야	하천공사	건설단계	△						도면번호		편철번호	
			실시설계	△									

진입계단 B 장선도

S = A1 1:20

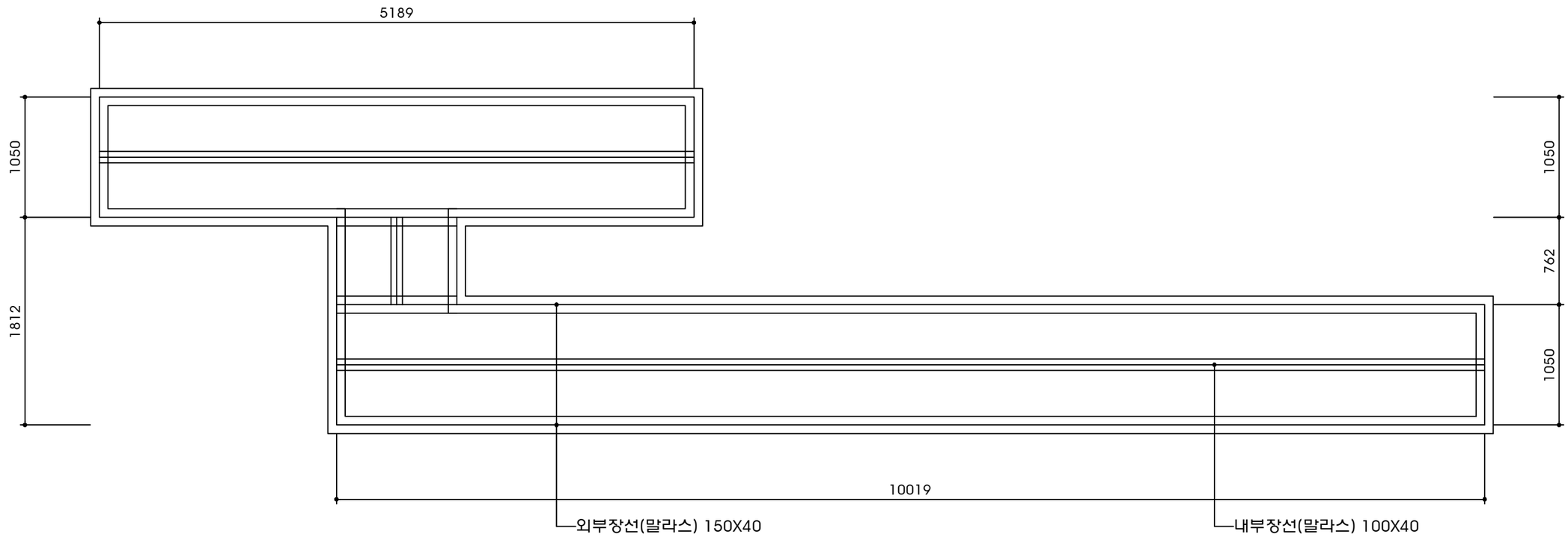

단 양 군	사 업 명	단양 평동지구 풍수해생활권 종합정비사업		개정번호	날 짜	개 정 내 용	책임기술자	확인자	설계자	위치정보		도 면 명	진입계단 B 장선도
DOHWA (주)도화엔지니어링	시설/공구	-		△	2022.5		송용진	김주성	이승남	축 척	S = A1 1:20		
영진엔지니어링 YOUNG JIN ENGINEERING CO., LTD.	건설분야	하천공사	건설단계	△						도면번호		편철번호	
			실시설계	△									

진입계단 B 단면도

S = A1 1:20

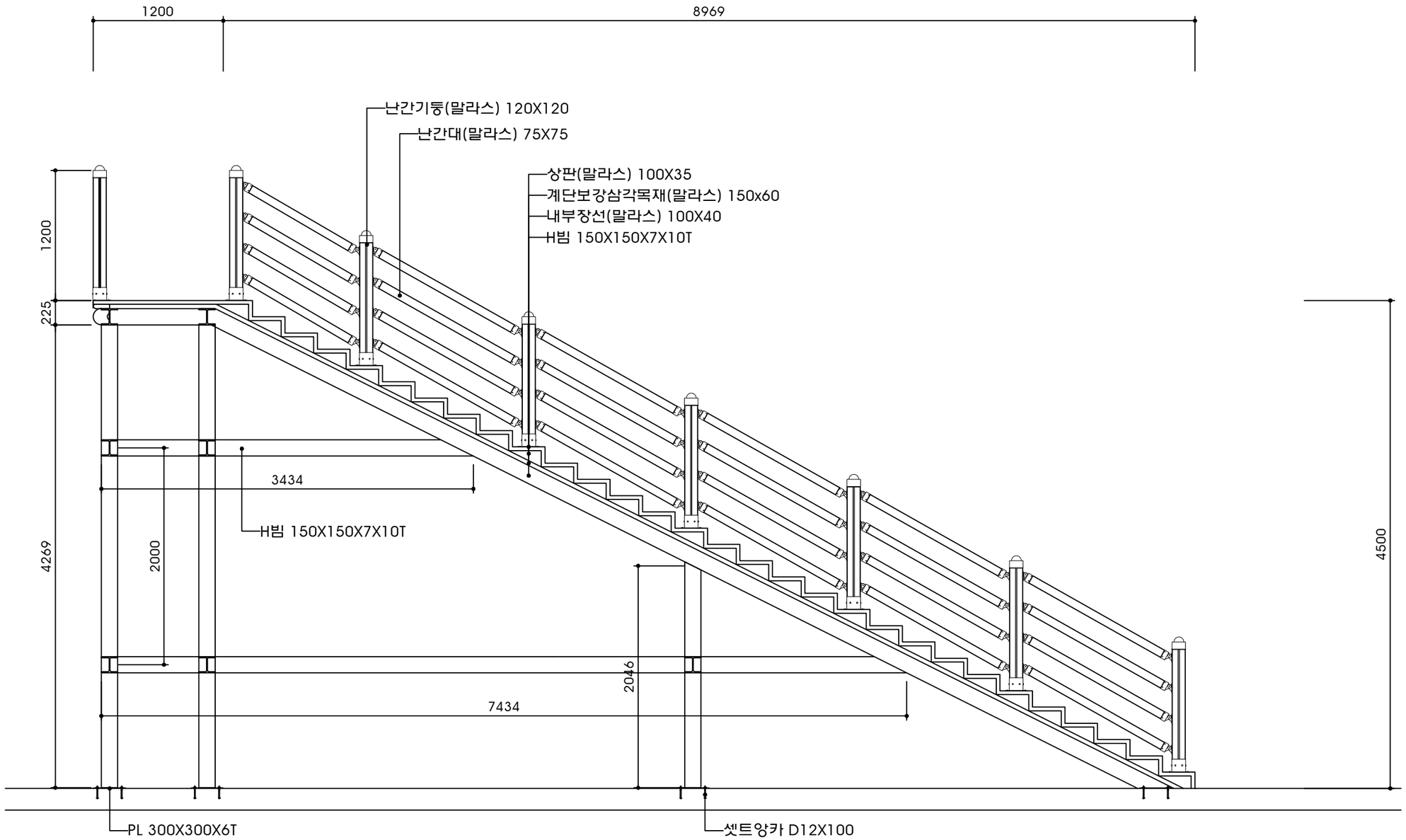

단 양 군	사 업 명	단양 평동지구 풍수해생활권 종합정비사업		개정번호	날 짜	개 정 내 용	책임기술자	확인자	설계자	위치정보		도 면 명	진입계단 B 단면도
DOHWA (주)도화엔지니어링	시설/공구	-		△	2022.5		송용진	김주성	이승남	축 척	S = A1 1:20		
영진엔지니어링 YOUNG JIN ENGINEERING CO., LTD.				△									
	건설분야	하천공사	건설단계	실시설계	△					도면번호		편철번호	

진입계단 C 계획도

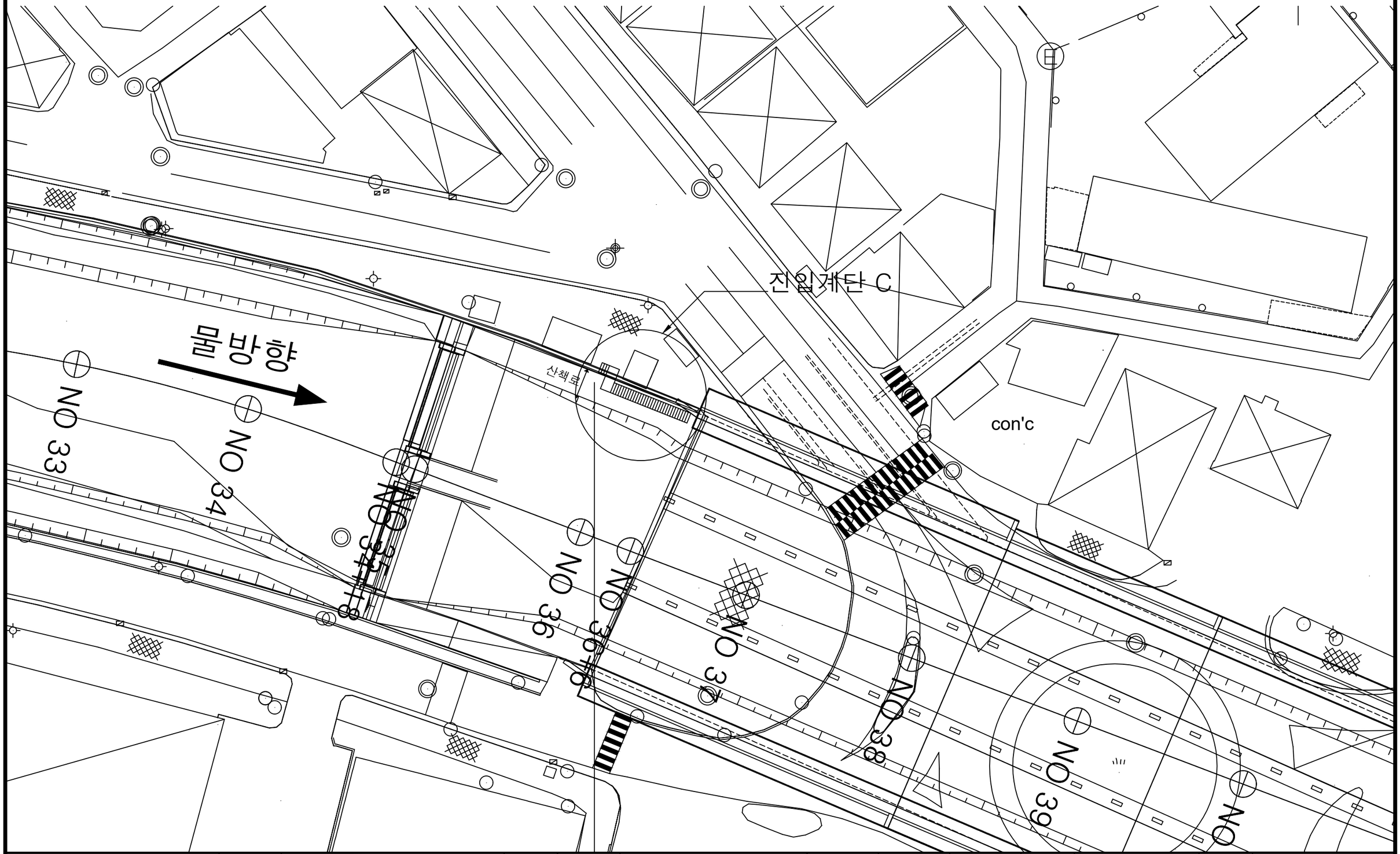

단 양 군	사 업 명	단양 평동지구 풍수해생활권 종합정비사업		개정번호	날 짜	개 정 내 용	책임기술자	확인자	설계자	위치정보		도 면 명	
DOHWA (주)도화엔지니어링 / 영진엔지니어링 YOUNG JIN ENGINEERING CO., LTD.	시설/공구	-		△	2022.5		송용진	김주성	이승남	축 척			
				△									
	건설분야	하천공사	건설단계	△						도면번호		편철번호	
			실시설계	△									

진입계단 C 평면도

S = A1 1:20

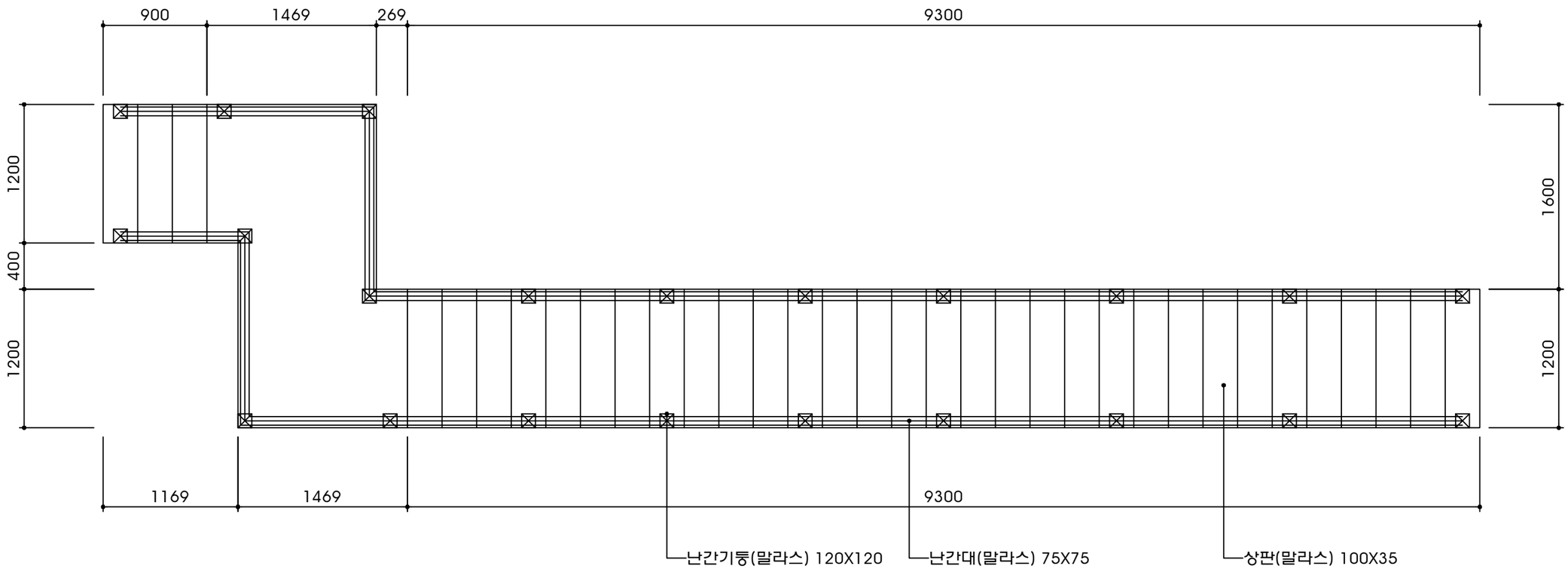

단 양 군	사 업 명	단양 평동지구 풍수해생활권 종합정비사업		개정번호	날 짜	개 정 내 용	책임기술자	확인자	설계자	위치정보		도 면 명	진입계단 C 평면도
DOHWA (주)도화엔지니어링	시설/공구	-		△	2022.5		송용진	김주성	이승남	축 척	S = A1 1:20		
영진엔지니어링 YOUNG JIN ENGINEERING CO., LTD.	건설분야	하천공사	건설단계	실시설계	△ △ △					도면번호		편철번호	

진입계단 C 골조도

S = A1 1:20

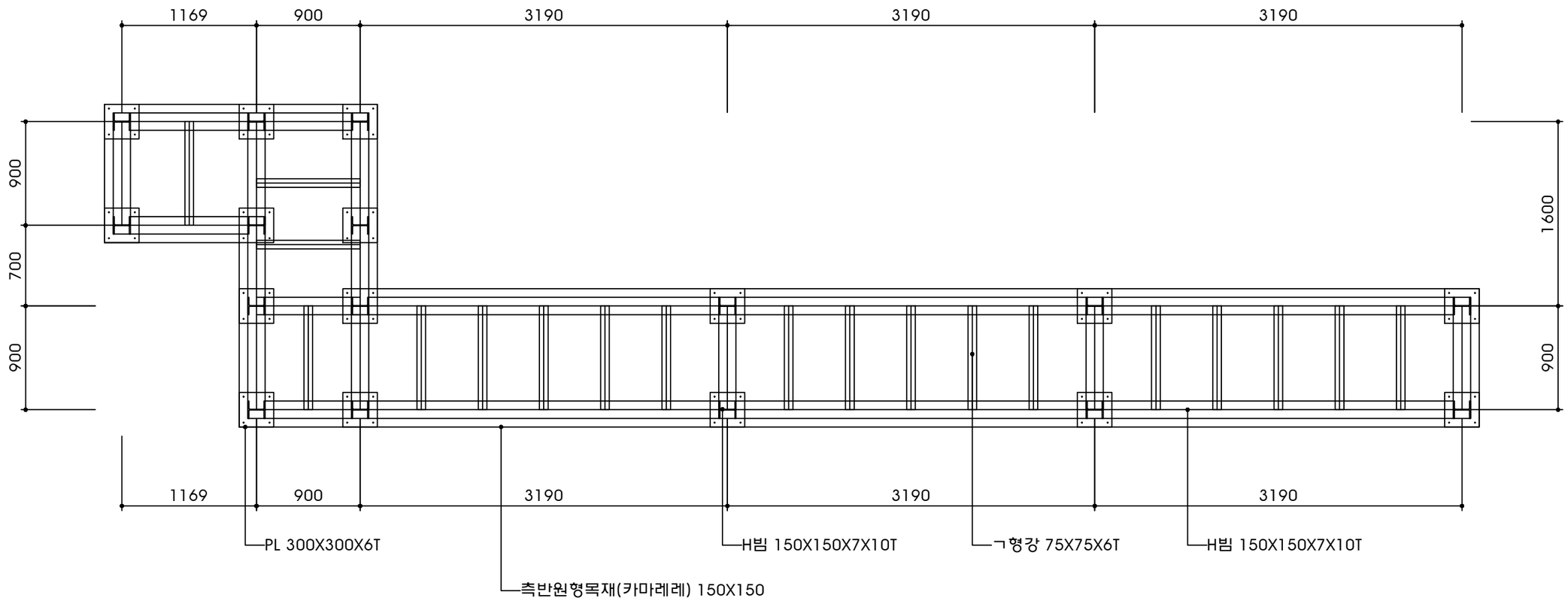

단 양 군	사 업 명	단양 평동지구 풍수해생활권 종합정비사업		개정번호	날 짜	개 정 내 용	책임기술자	확인자	설계자	위치정보		도 면 명	진입계단 C 골조도
DOHWA (주)도화엔지니어링	시설/공구	-		△	2022.5		송용진	김주성	이승남	축 척	S = A1 1:20		
유)영진엔지니어링 YOUNG JIN ENGINEERING CO., LTD.	건설분야	하천공사	건설단계	실시설계	△					도면번호		편철번호	

진입계단 C 장선도

S = A1 1:20

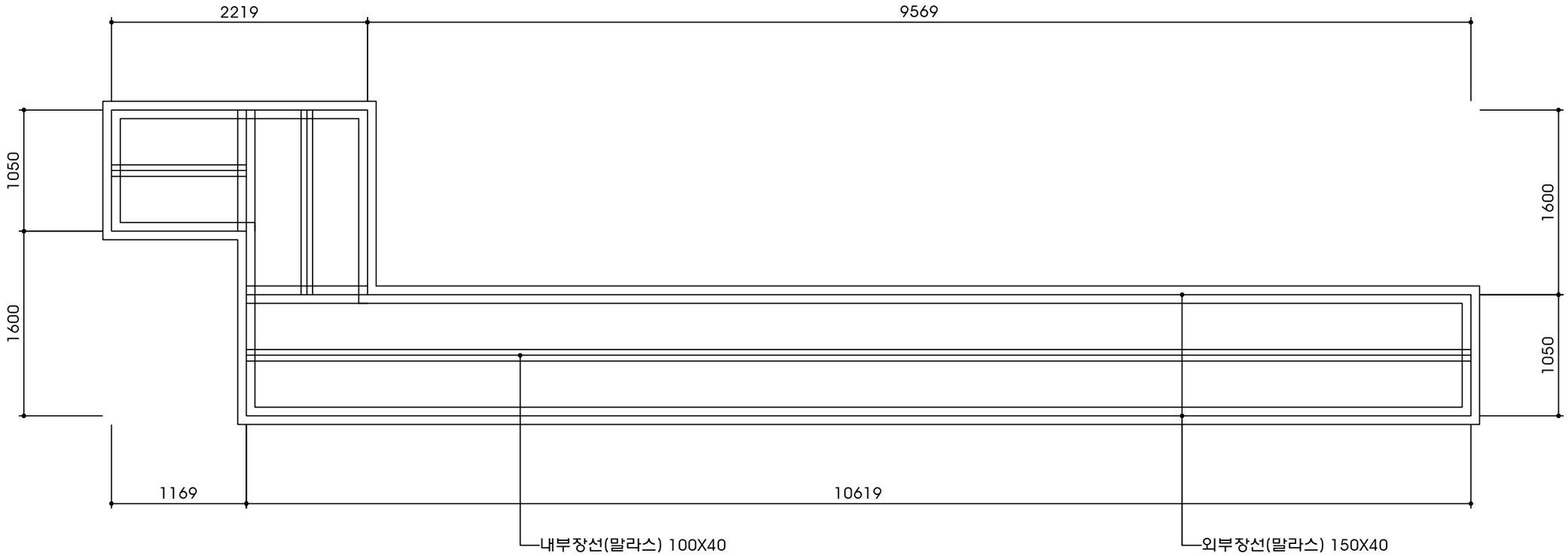

단 양 군	사 업 명	단양 평동지구 풍수해생활권 종합정비사업			개정번호	날 짜	개 정 내 용	책임기술자	확인자	설계자	위치정보		도 면 명	진입계단 C 장선도
DOHWA (주)도화엔지니어링	시설/공구	-			△	2022.5		송용진	김주성	이승남	축 척	S = A1 1:20		
영진엔지니어링 YOUNG JIN ENGINEERING CO., LTD.	건설분야	하천공사	건설단계	실시설계	△						도면번호		편철번호	

진입계단 C 단면도

S = A1 1:20

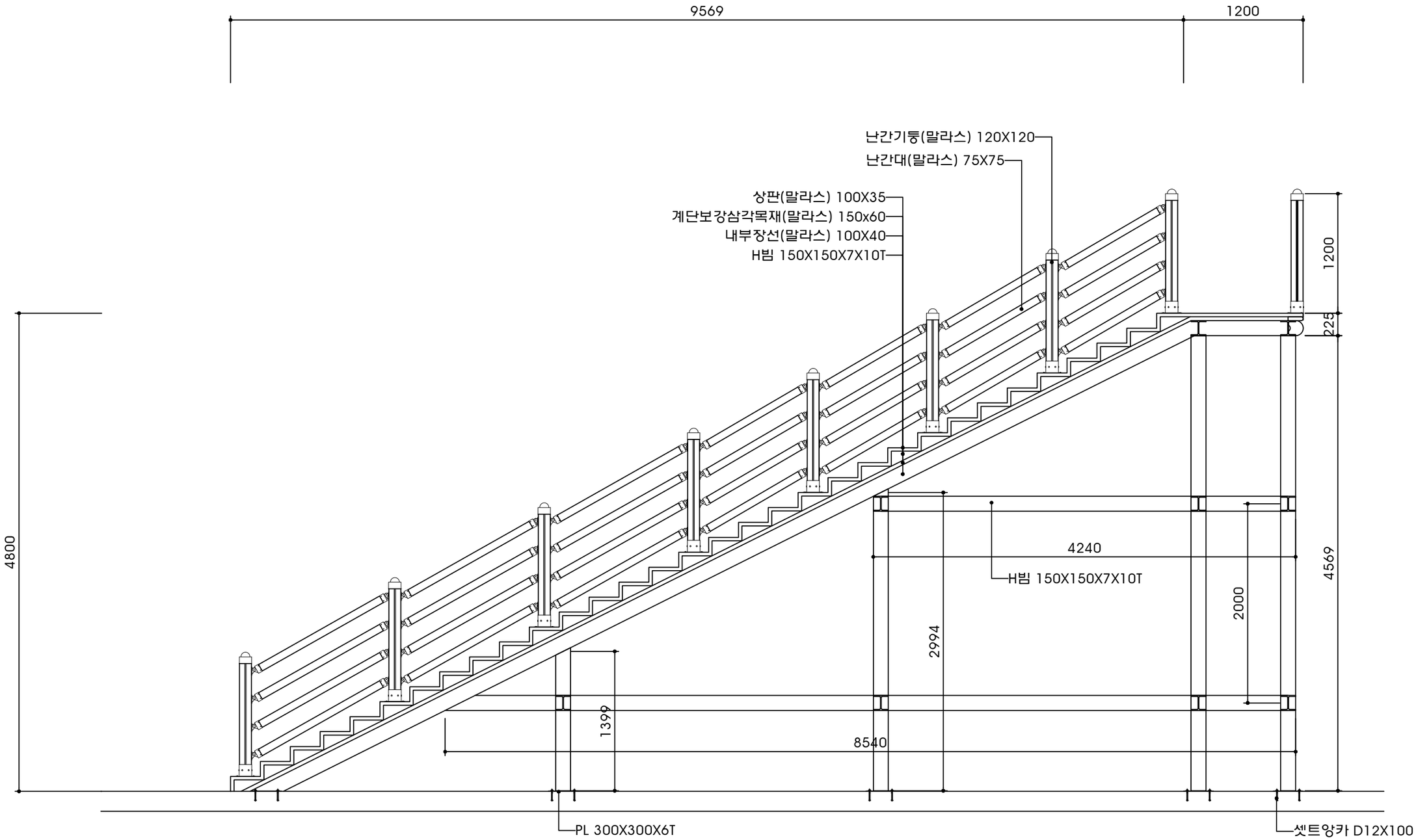

단 양 군	사 업 명	단양 평동지구 풍수해생활권 종합정비사업		개정번호	날 짜	개 정 내 용	책임기술자	확인자	설계자	위치정보		도 면 명	진입계단 C 단면도
DOHWA (주)도화엔지니어링	시설/공구	-		△	2022.5		송용진	김주성	이승남	축 척	S = A1 1:20		
영진엔지니어링 YOUNG JIN ENGINEERING CO., LTD.	건설분야	하천공사	건설단계	실시설계	△					도면번호		편철번호	

진입계단 D 계획도

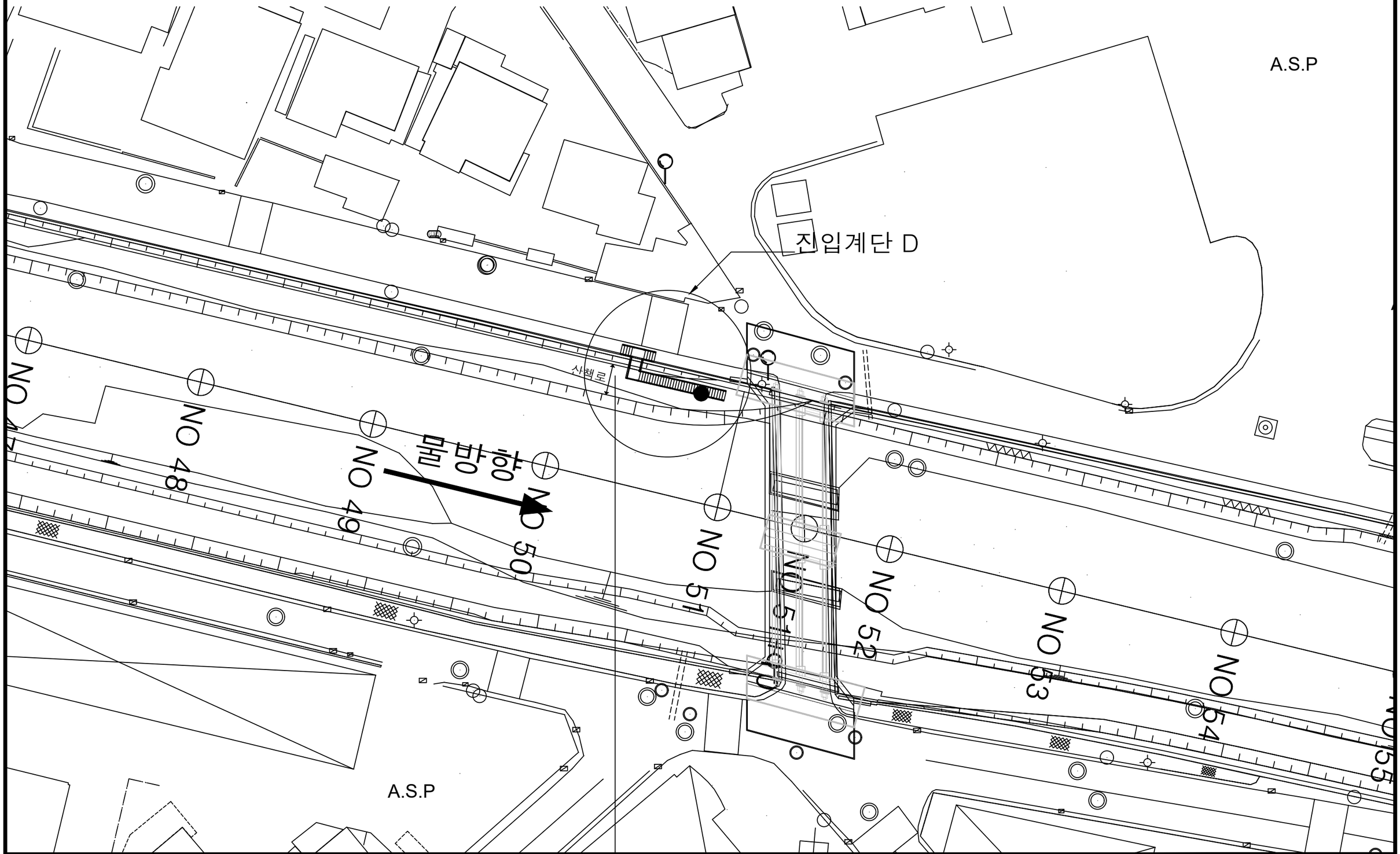

단 양 군	사 업 명	단양 평동지구 풍수해생활권 종합정비사업		개정번호	날 짜	개 정 내 용	책임기술자	확인자	설계자	위치정보		도 면 명	
DOHWA (주)도화엔지니어링				△	2022.5		송용진	김주성	이승남				
영진엔지니어링 YOUNG JIN ENGINEERING CO., LTD.	시설/공구	-		△						축 척			
	건설분야	하천공사	건설단계	△						도면번호		편철번호	
			실시설계	△									

진입계단 D 평면도

S = A1 1:20

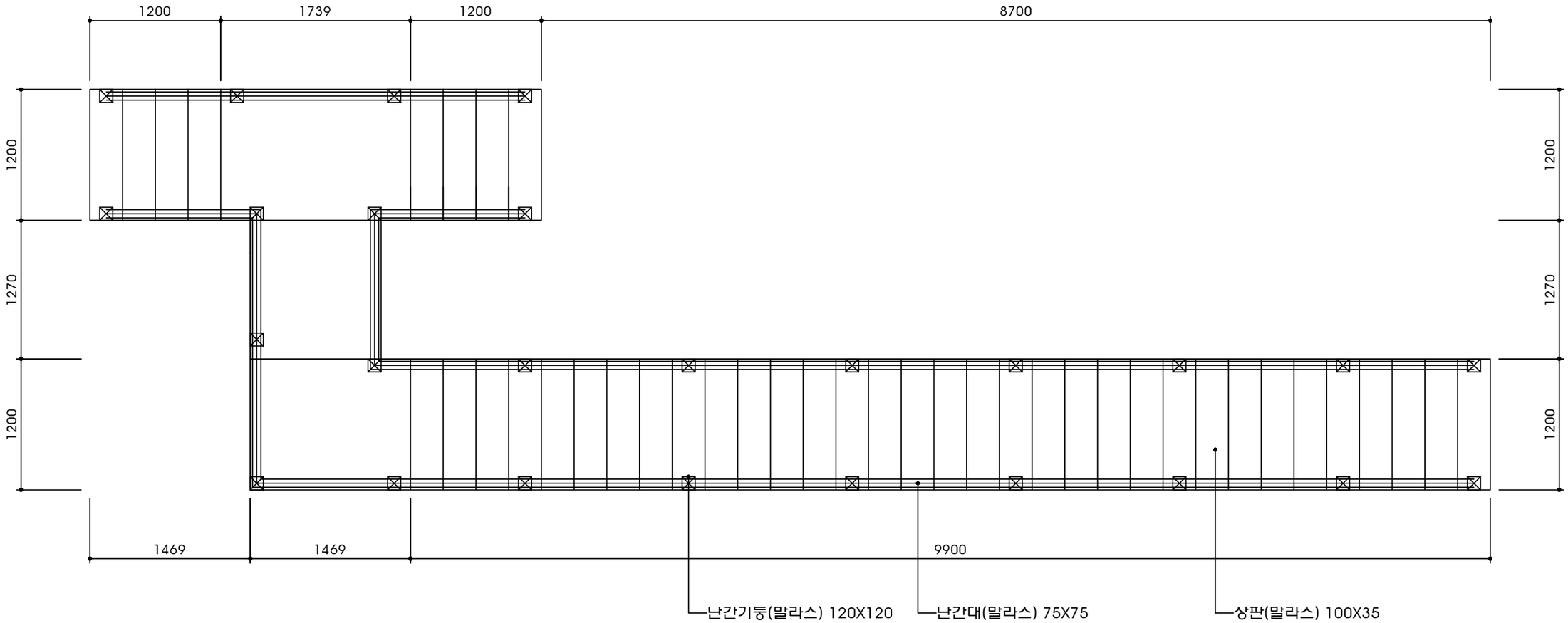

단 양 군	사 업 명	단양 평동지구 풍수해생활권 종합정비사업		개정번호	날 짜	개 정 내 용	책임기술자	확인자	설계자	위치정보		도 면 명	진입계단 D 평면도
DOHWA (주)도화엔지니어링	시설/공구	-		△	2022.5		송용진	김주성	이승남	축 척	S = A1 1:20		
영진엔지니어링 YOUNG JIN ENGINEERING CO., LTD.				△									
	건설분야	하천공사	건설단계	△						도면번호		편철번호	
			실시설계	△									

진입계단 D 골조도

S = A1 1:20

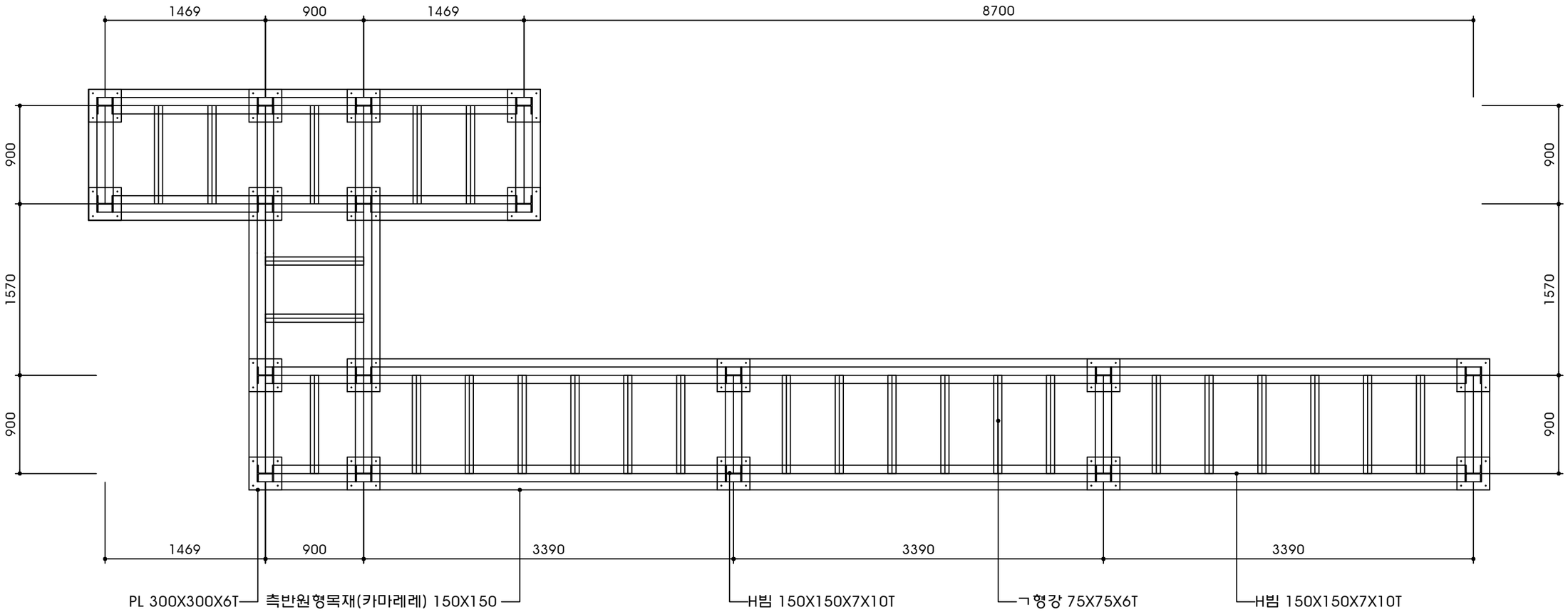

단 양 군	사 업 명	단양 평동지구 풍수해생활권 종합정비사업		개정번호	날 짜	개 정 내 용	책임기술자	확인자	설계자	위치정보		도 면 명	진입계단 D 골조도
DOHWA (주)도화엔지니어링 / 영진엔지니어링 YOUNG JIN ENGINEERING CO., LTD.	시설/공구	-		△	2022.5		송용진	김주성	이승남	축 척	S = A1 1:20		
				△									
	건설분야	하천공사	건설단계	△						도면번호		편철번호	
			실시설계	△									

진입계단 D 장선도

S = A1 1:20

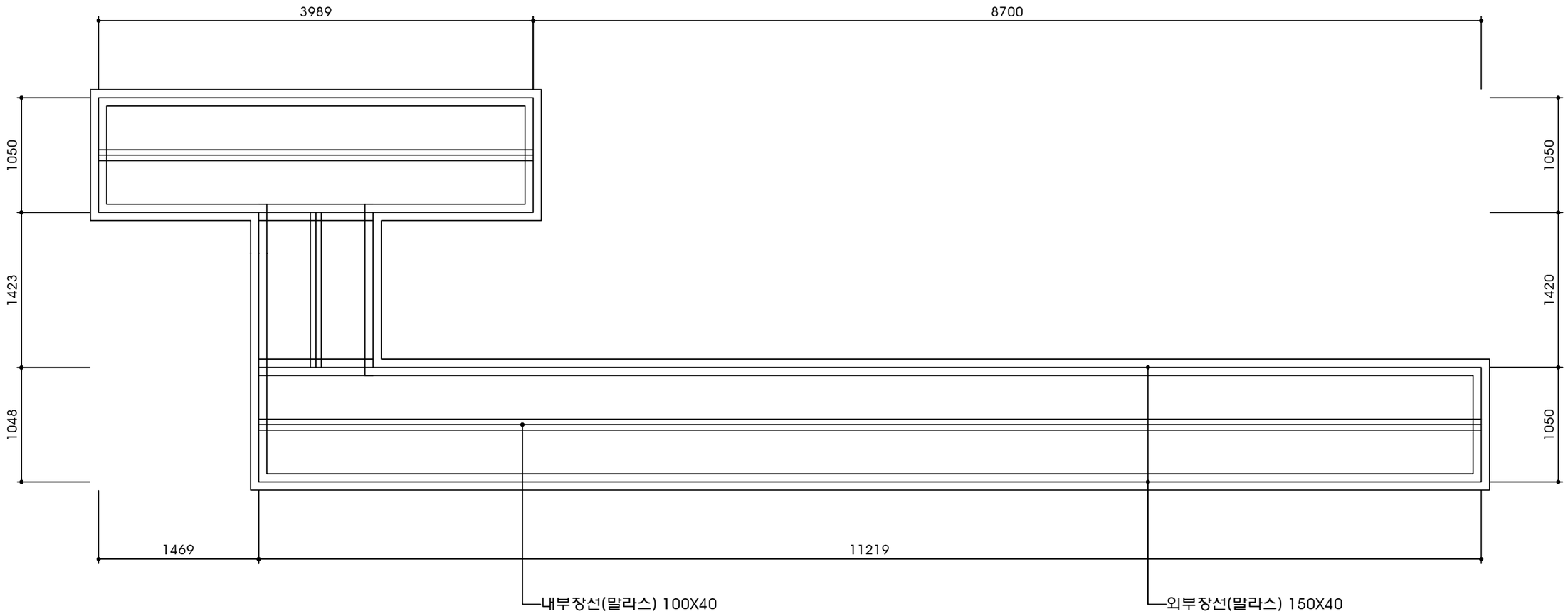

단 양 군	사 업 명	단양 평동지구 풍수해생활권 종합정비사업		개정번호	날 짜	개 정 내 용	책임기술자	확인자	설계자	위치정보		도 면 명	진입계단 D 장선도
DOHWA (주)도화엔지니어링	시설/공구	-		△	2022.5		송용진	김주성	이승남	축 척	S = A1 1:20		
영진엔지니어링 YOUNG JIN ENGINEERING CO., LTD.				△									
	건설분야	하천공사	건설단계	△						도면번호		편철번호	
			실시설계	△									

진입계단 D 단면도

S = A1 1:20

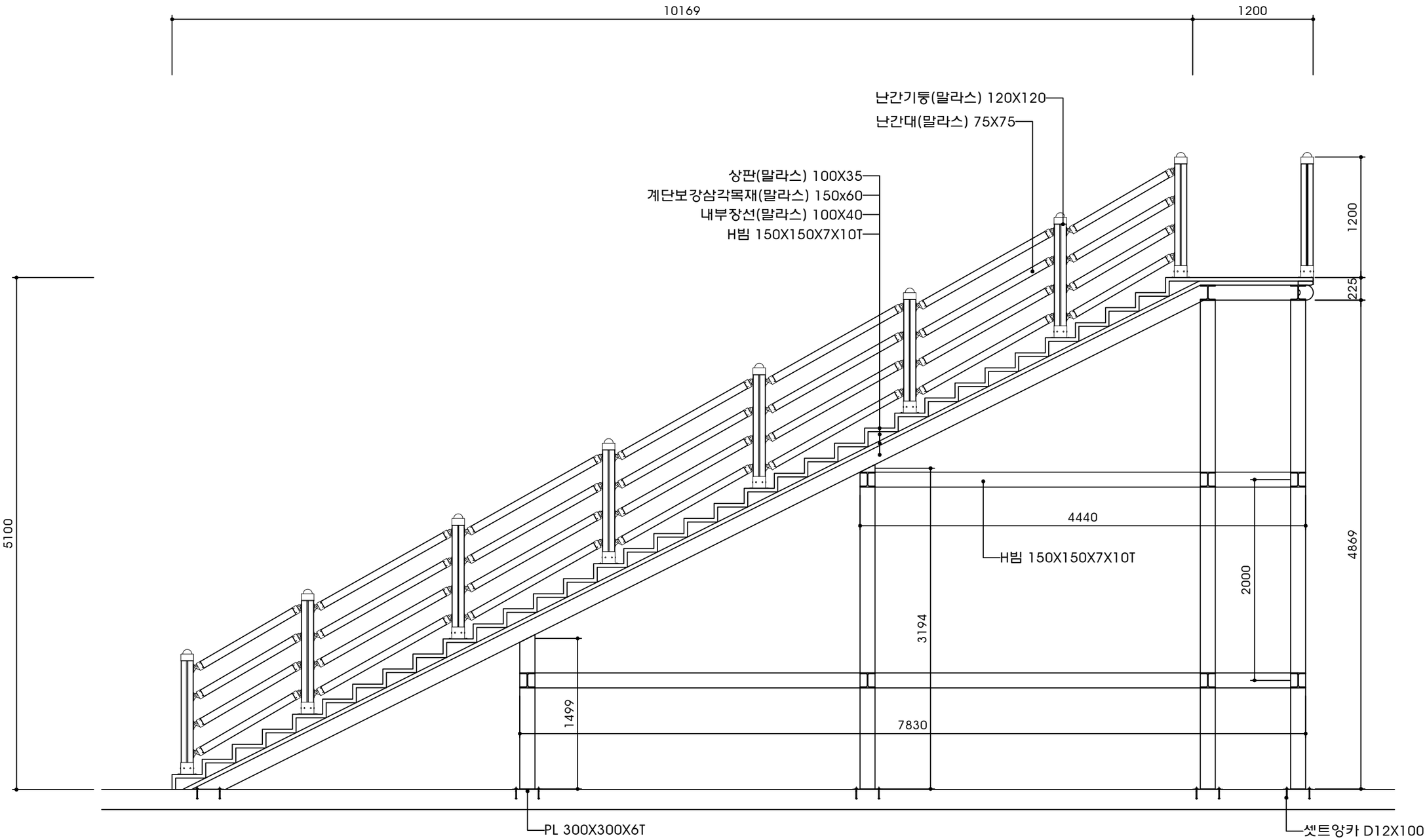

단 양 군	사 업 명	단양 평동지구 풍수해생활권 종합정비사업		개정번호	날 짜	개 정 내 용	책임기술자	확인자	설계자	위치정보		도 면 명	진입계단 B 단면도
DOHWA (주)도화엔지니어링	시설/공구	-		△	2022.5		송용진	김주성	이승남	축 척	S = A1 1:20		
영진엔지니어링 YOUNG JIN ENGINEERING CO., LTD.				△									
	건설분야	하천공사	건설단계	△						도면번호		편철번호	
			실시설계	△									

진입계단 E 계획도

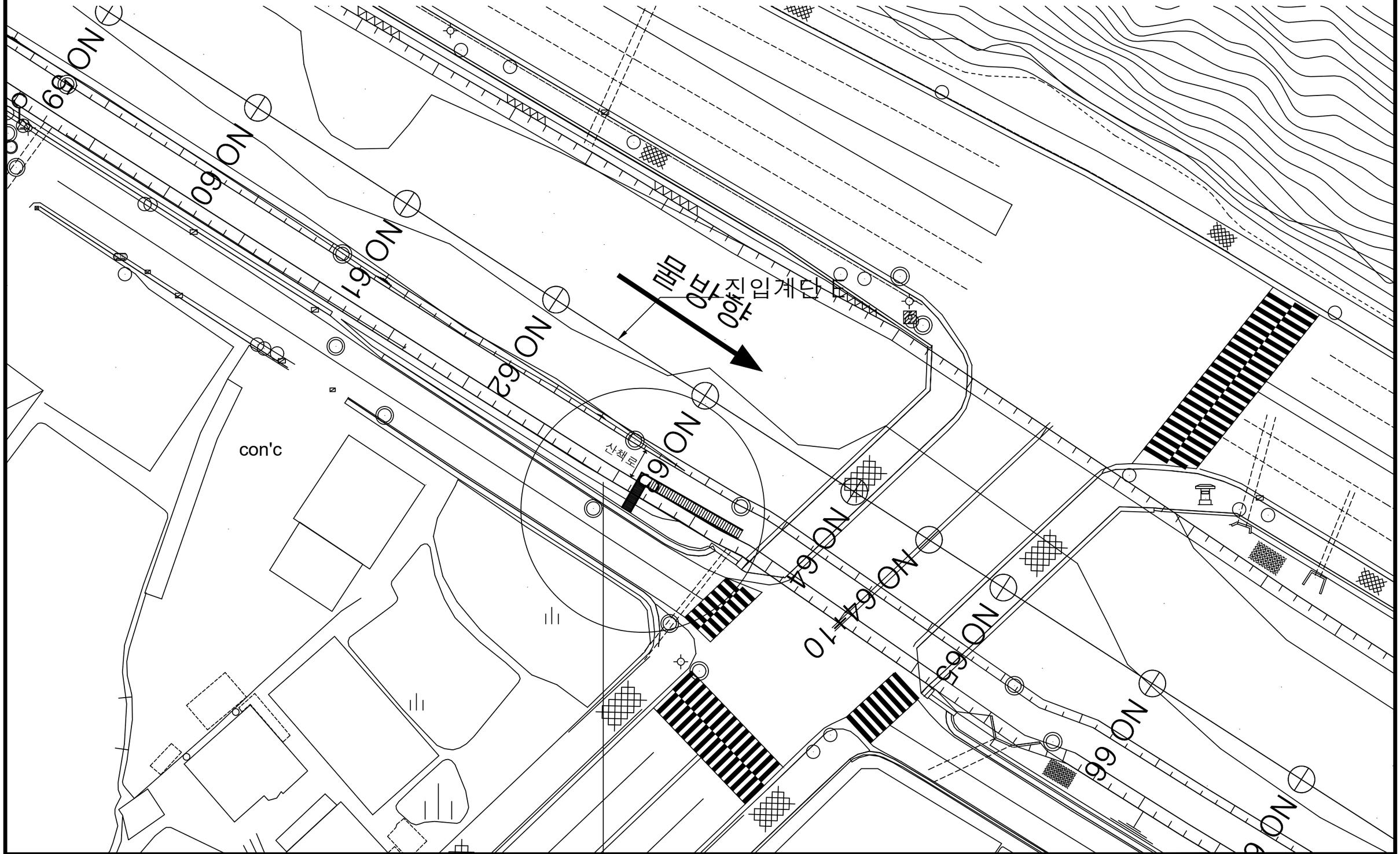

단 양 군	사 업 명	단양 평동지구 풍수해생활권 종합정비사업		개정번호	날 짜	개 정 내 용	책임기술자	확인자	설계자	위치정보		도 면 명	
DOHWA (주)도화엔지니어링 / 영진엔지니어링 YOUNG JIN ENGINEERING CO., LTD.	시설/공구	-		△	2022.5		송용진	김주성	이승남	축 척			
				△									
				△						도면번호		편철번호	
	건설분야	하천공사	건설단계	실시설계	△								

진입계단 E 평면도

S = A1 1:20

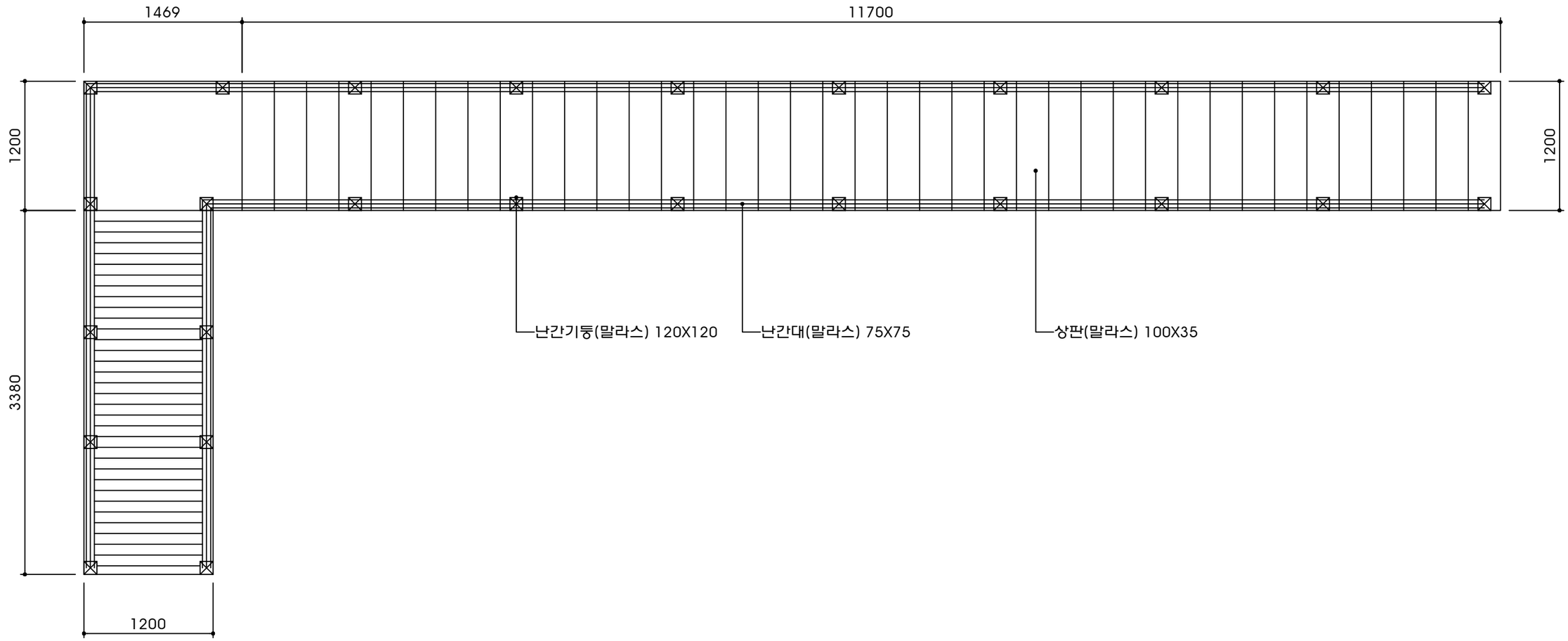

단 양 군	사 업 명	단양 평동지구 풍수해생활권 종합정비사업		개정번호	날 짜	개 정 내 용	책임기술자	확인자	설계자	위치정보		도 면 명	진입계단 E 평면도
DOHWA (주)도화엔지니어링	시설/공구	-		△	2022.5		송용진	김주성	이승남	축 척	S = A1 1:20		
영진엔지니어링 YOUNG JIN ENGINEERING CO., LTD.	건설분야	하천공사	건설단계	△						도면번호		편철번호	
			실시설계	△									

진입계단 E 골조도

S = A1 1:20

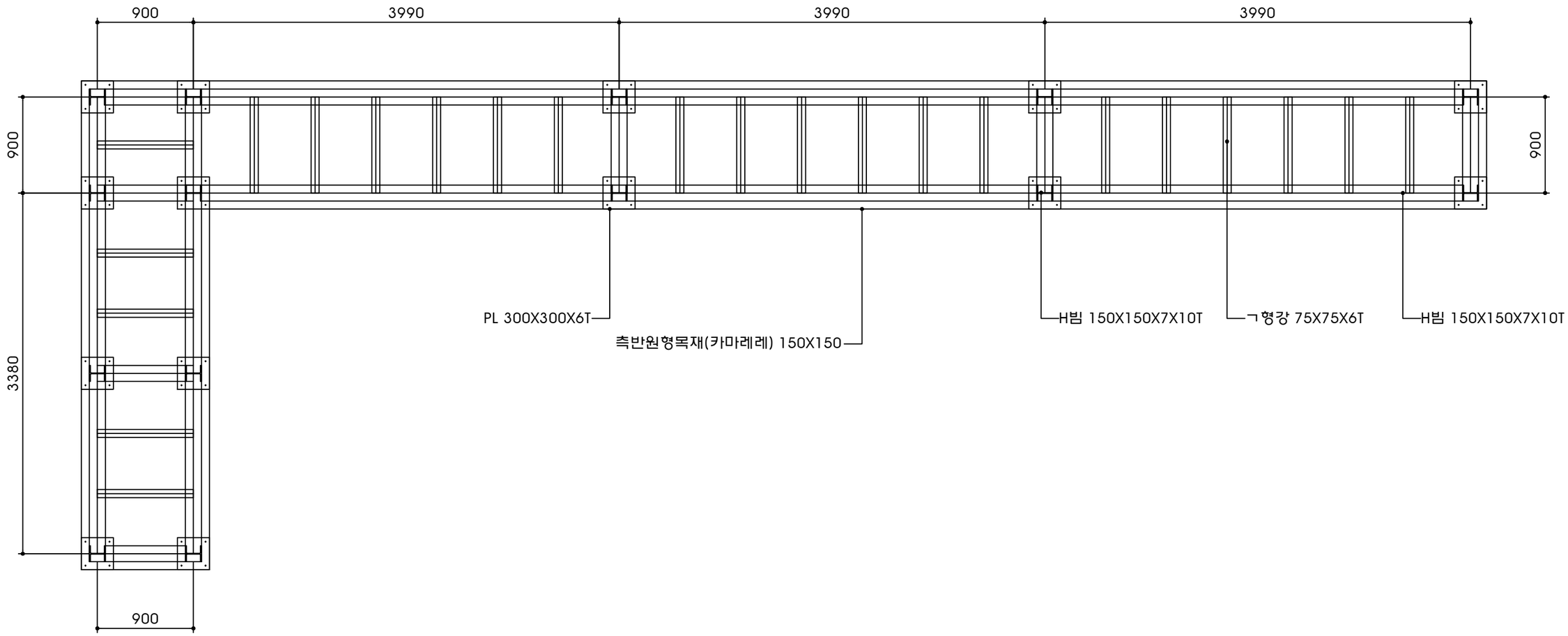

단 양 군	사 업 명	단양 평동지구 풍수해생활권 종합정비사업		개정번호	날 짜	개 정 내 용	책임기술자	확인자	설계자	위치정보		도 면 명	진입계단 E 골조도
DOHWA (주)도화엔지니어링	시설/공구	-		△	2022.5		송용진	김주성	이승남	축 척	S = A1 1:20		
영진엔지니어링 YOUNG JIN ENGINEERING CO., LTD.	건설분야	하천공사	건설단계	△						도면번호		편철번호	
			실시설계	△									

진입계단 E 장선도

S = A1 1:20

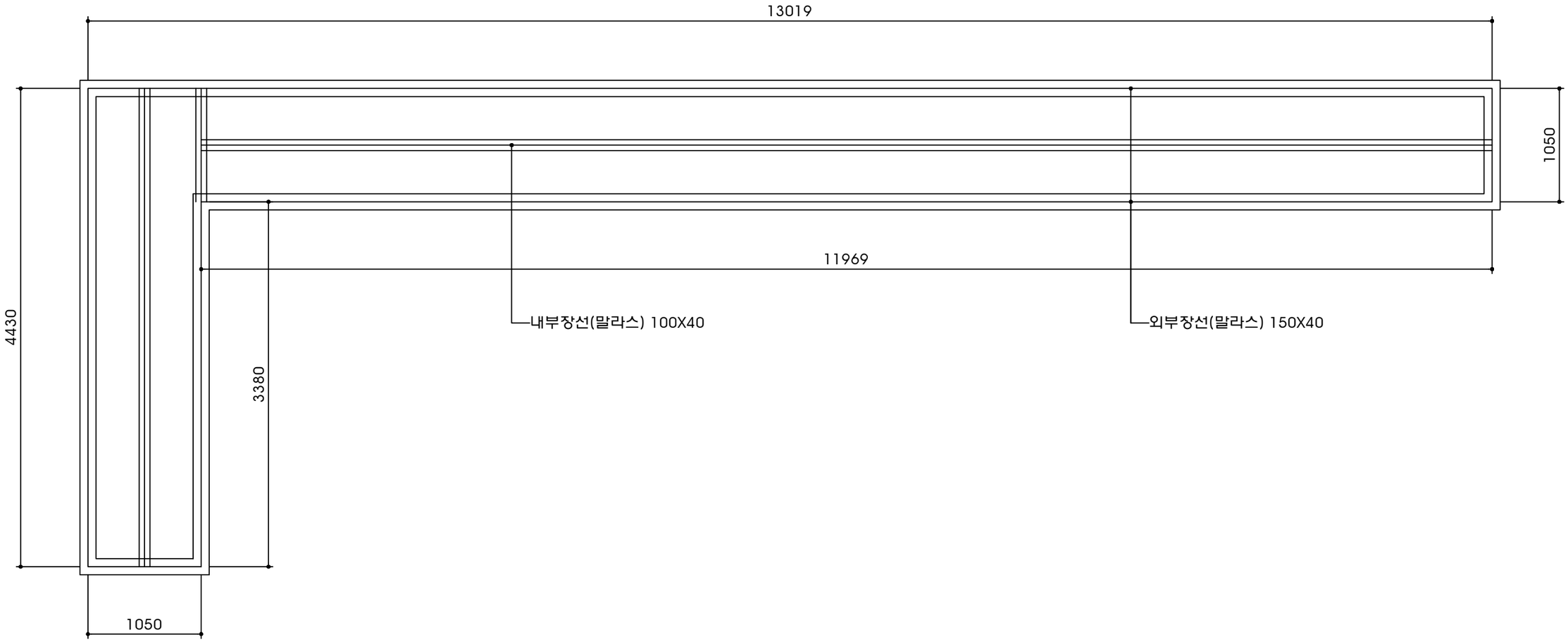

단 양 군	사 업 명	단양 평동지구 풍수해생활권 종합정비사업		개정번호	날 짜	개 정 내 용	책임기술자	확인자	설계자	위치정보		도 면 명	진입계단 E 장선도
DOHWA (주)도화엔지니어링	시설/공구	-		△	2022.5		송용진	김주성	이승남	축 척	S = A1 1:20		
영진엔지니어링 YOUNG JIN ENGINEERING CO., LTD.	건설분야	하천공사	건설단계 / 실시설계	△						도면번호		편철번호	

진입계단 E 단면도

S = A1 1:20

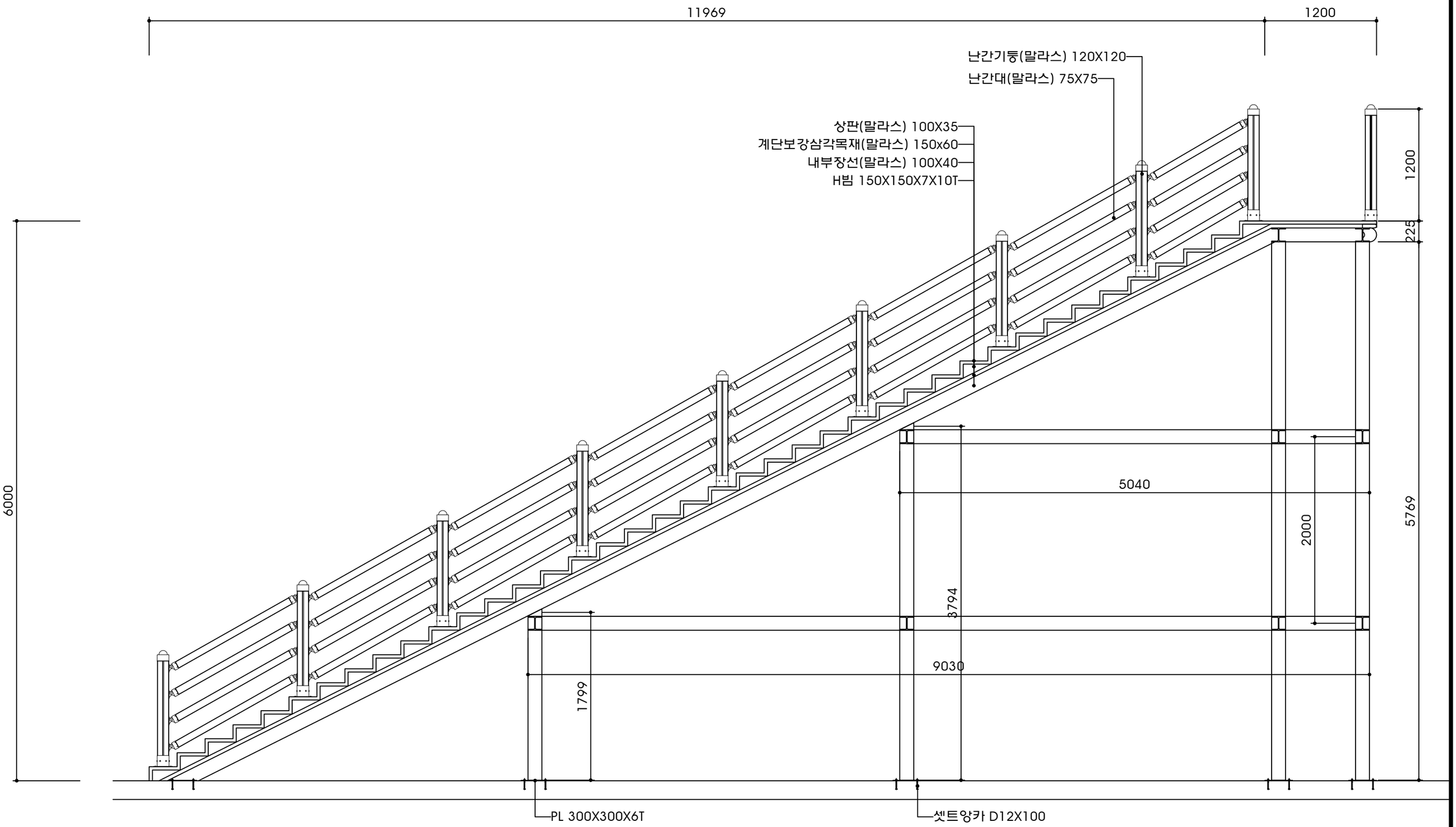

단 양 군	사 업 명	단양 평동지구 풍수해생활권 종합정비사업		개정번호	날 짜	개 정 내 용	책임기술자	확인자	설계자	위치정보		도 면 명	진입계단 E 단면도
DOHWA (주)도화엔지니어링	시설/공구	-		△	2022.5		송용진	김주성	이승남	축 척	S = A1 1:20		
영진엔지니어링 YOUNG JIN ENGINEERING CO., LTD.	건설분야	하천공사	건설단계	실시설계	△					도면번호		편철번호	

진입램프 계획도

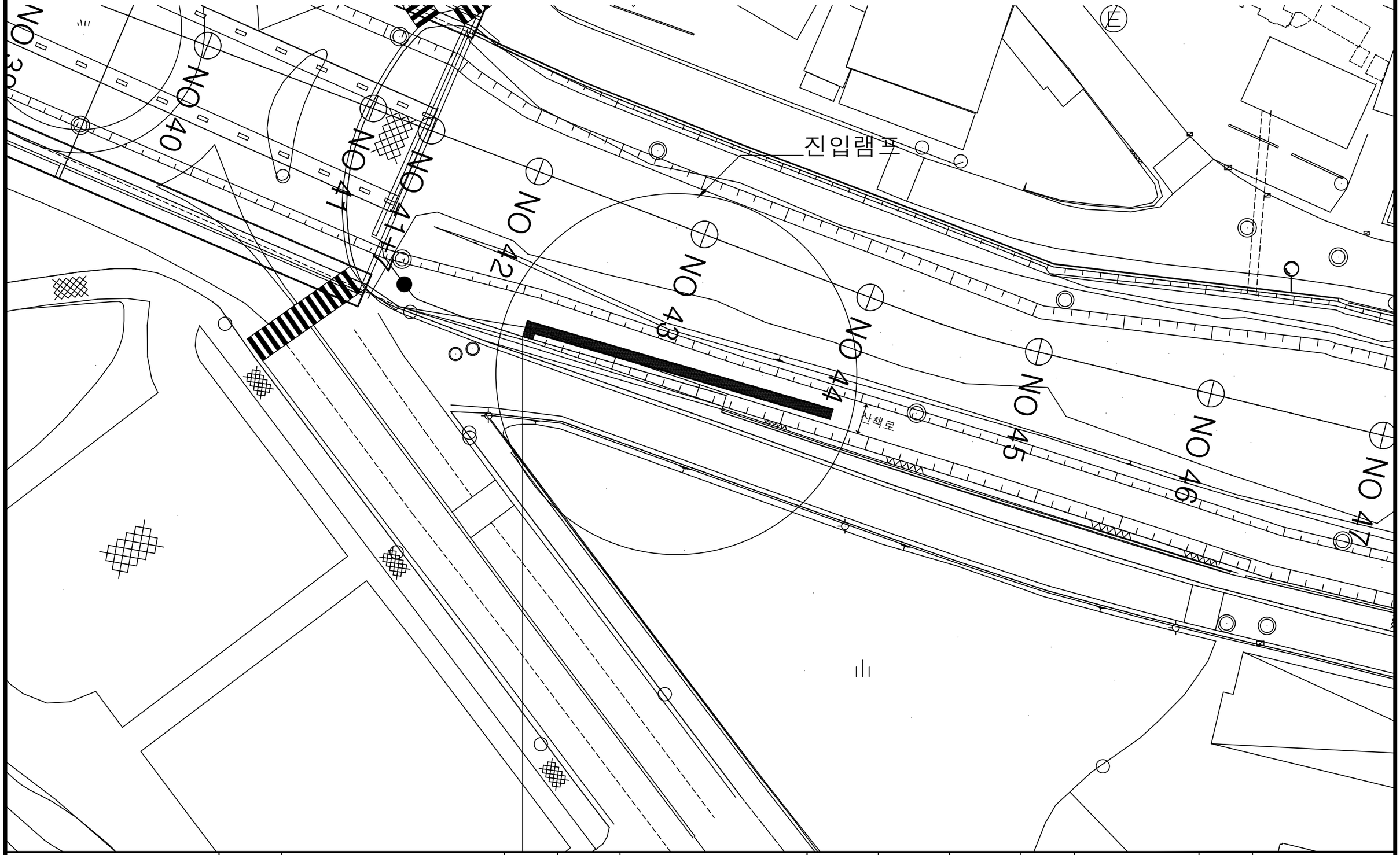

단 양 군	사 업 명	단양 평동지구 풍수해생활권 종합정비사업		개정번호	날 짜	개 정 내 용	책임기술자	확인자	설계자	위치정보		도 면 명	
DOHWA (주)도화엔지니어링	시설/공구	-		△	2022.5		송용진	김주성	이승남	축 척			
영진엔지니어링 YOUNG JIN ENGINEERING CO., LTD.				△									
	건설분야	하천공사	건설단계	실시설계	△					도면번호		편철번호	

진입램프 평면도

S = A1 1:60

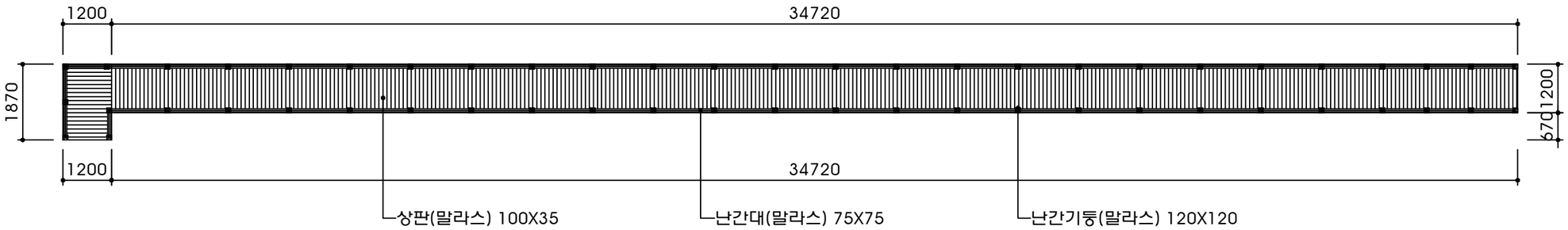

단 양 군	사 업 명	단양 평동지구 풍수해생활권 종합정비사업			개정번호	날 짜	개 정 내 용	책임기술자	확인자	설계자	위치정보		도 면 명	진입램프 평면도
DOHWA (주)도화엔지니어링	시설/공구	-			△	2022.5		송용진	김주성	이승남	축 척	S = A1 1:60		
영진엔지니어링 YOUNG JIN ENGINEERING CO., LTD.	건설분야	하천공사	건설단계	실시설계	△						도면번호		편철번호	

진입램프 골조도

S = A1 1:60

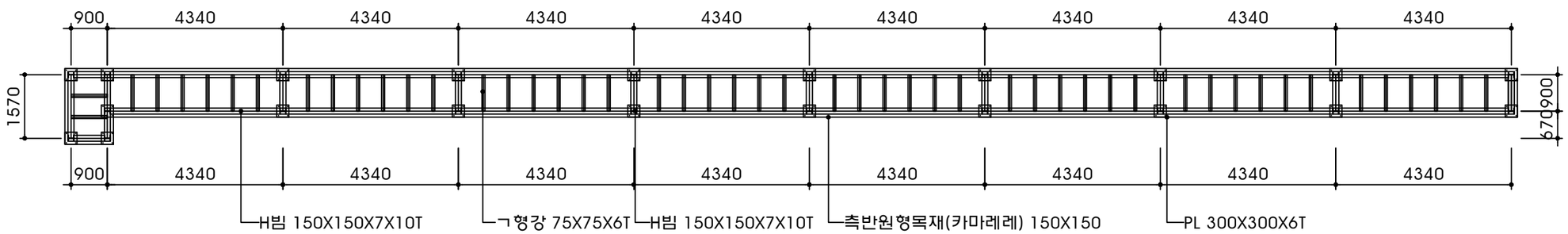

단 양 군	사 업 명	단양 평동지구 풍수해생활권 종합정비사업		개정번호	날 짜	개 정 내 용	책임기술자	확인자	설계자	위치정보		도 면 명	진입램프 골조도
DOHWA (주)도화엔지니어링	시설/공구	-		△	2022.5		송용진	김주성	이승남	축 척	S = A1 1:60		
영진엔지니어링 YOUNG JIN ENGINEERING CO., LTD.				△									
	건설분야	하천공사	건설단계	△						도면번호		편철번호	
			실시설계	△									

진입램프 장선도

S = A1 1:60

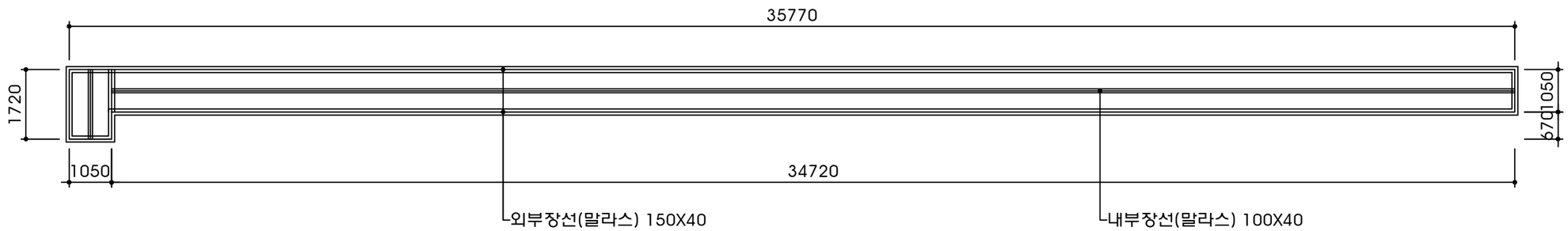

단 양 군	사 업 명	단양 평동지구 풍수해생활권 종합정비사업			개정번호	날 짜	개 정 내 용	책임기술자	확인자	설계자	위치정보		도 면 명	진입램프 장선도
DOHWA (주)도화엔지니어링					△	2022.5		송용진	김주성	이승남				
영진엔지니어링 YOUNG JIN ENGINEERING CO., LTD.	시설/공구	-			△						축 척	S = A1 1:60		
	건설분야	하천공사	건설단계	실시설계	△						도면번호		편철번호	
					△									

진입램프 단면도

S = A1 1:60

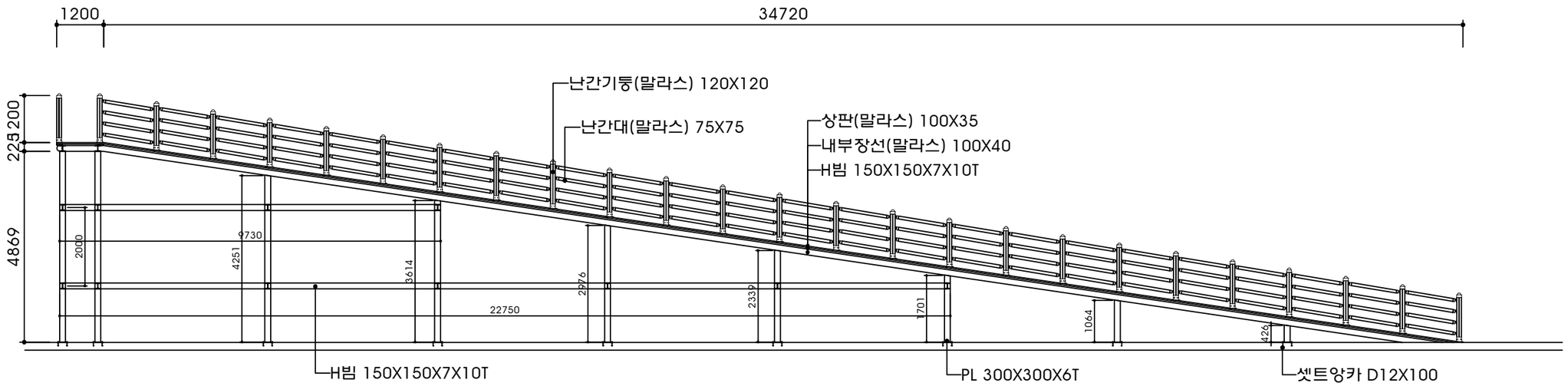

단 양 군	사 업 명	단양 평동지구 풍수해생활권 종합정비사업		개정번호	날 짜	개 정 내 용	책임기술자	확인자	설계자	위치정보		도 면 명	진입램프 단면도
DOHWA (주)도화엔지니어링	시설/공구	-		△	2022.5		송용진	김주성	이승남	축 척	S = A1 1:60		
영진엔지니어링 YOUNG JIN ENGINEERING CO., LTD.	건설분야	하천공사	건설단계	실시설계	△ △ △					도면번호		편철번호	

데크 상세도(1/2)

S = None

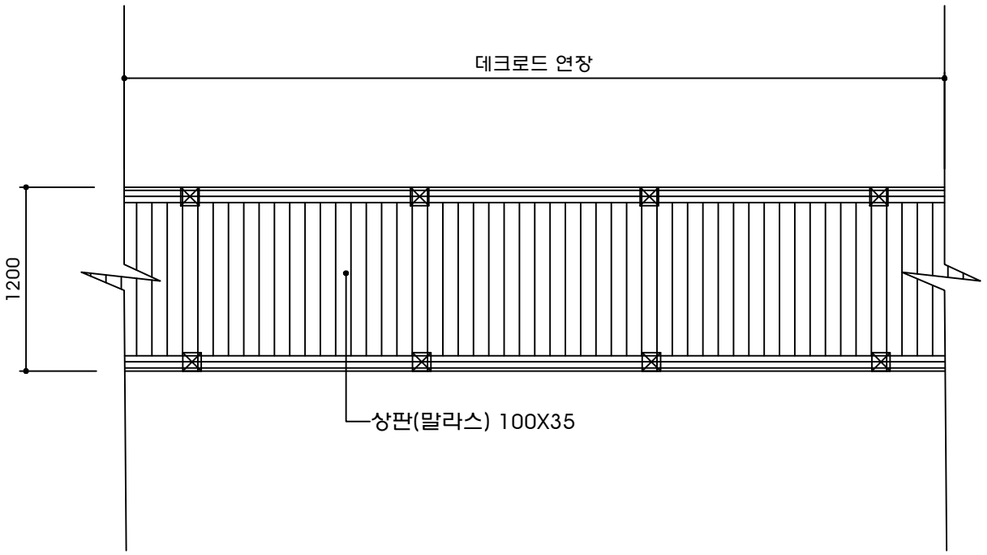

① 데크로드 평면도

A1 : 1/20

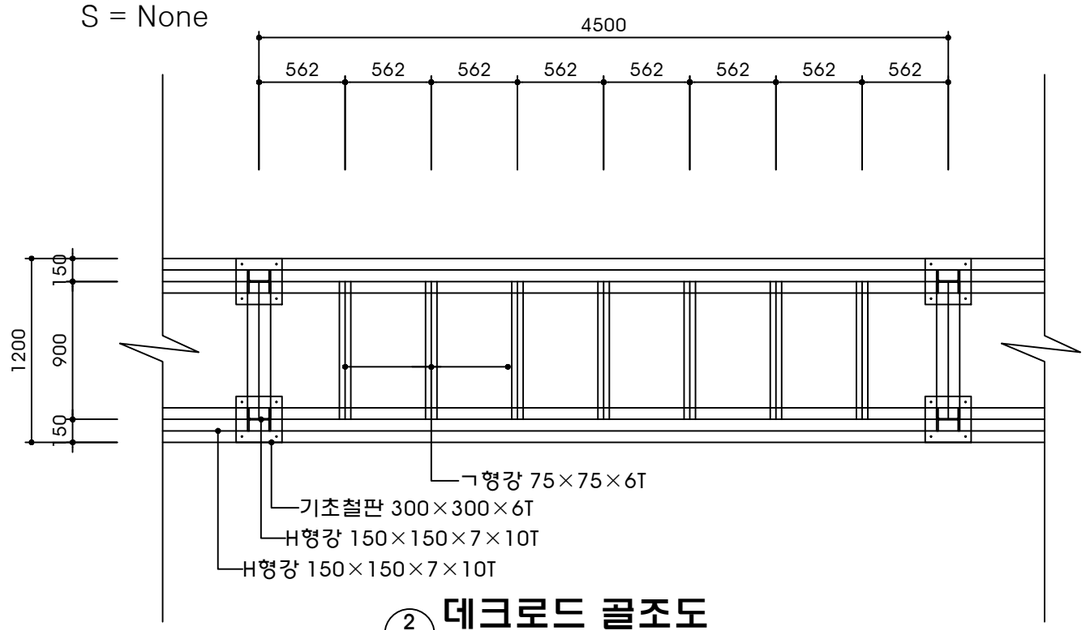

② 데크로드 골조도

A1 : 1/20

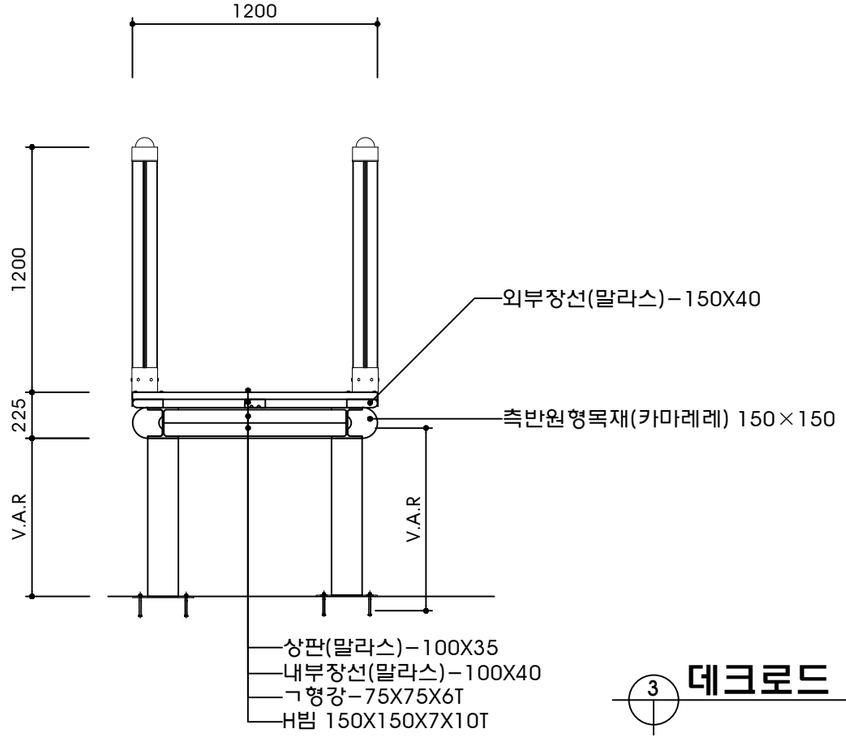

③ 데크로드 횡단면

A1 : 1/20

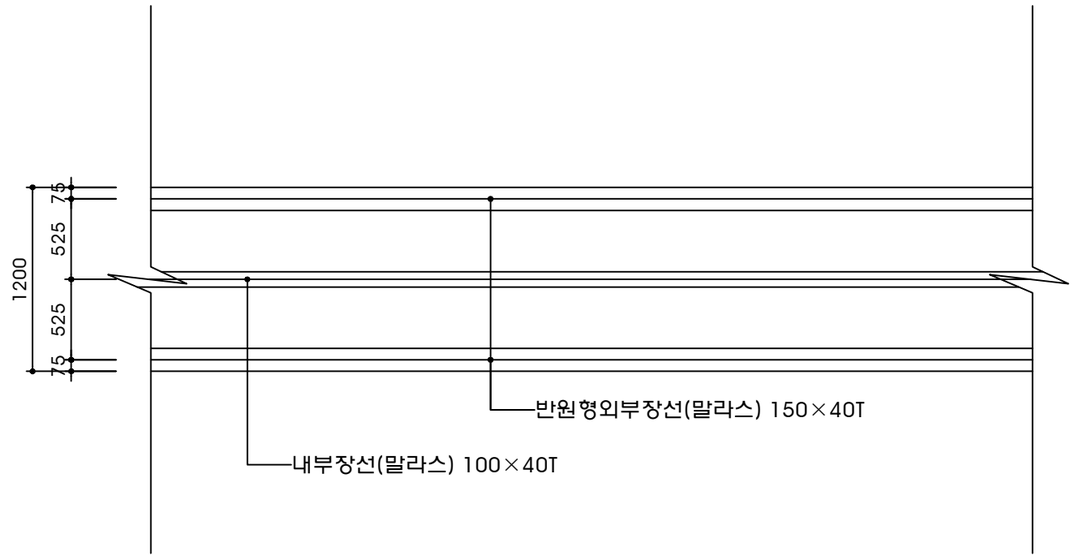

④ 데크로드 장선도

A1 : 1/20

단 양 군	사 업 명	단양 평동지구 풍수해생활권 종합정비사업		개정번호	날 짜	개 정 내 용	책임기술자	확인자	설계자	위치정보		도 면 명	데크 상세도(1/2)
DOHWA (주)도화엔지니어링 / 영진엔지니어링 YOUNG JIN ENGINEERING CO., LTD.	시설/공구	-		△	2022.5		송용진	김주성	이승남	축 척	S = None		
				△									
				△									
	건설분야	하천공사	건설단계	실시설계	△					도면번호		편철번호	

데크 상세도(2/2)

S = None

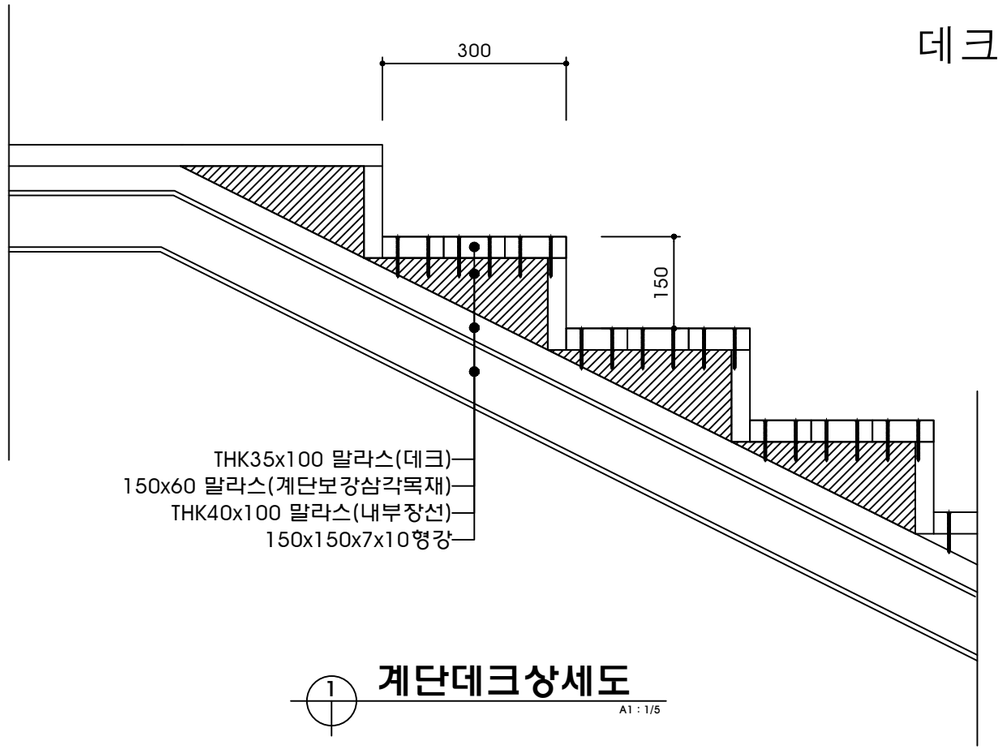

1 계단데크상세도
A1 : 1/5

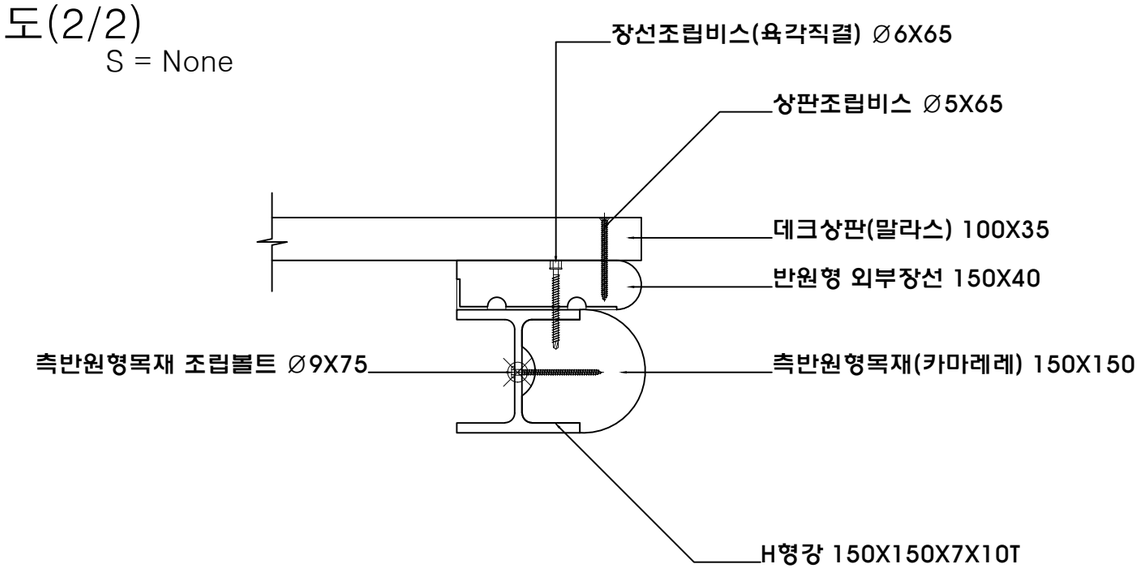

2 데크조립상세도
A1 : 1/5

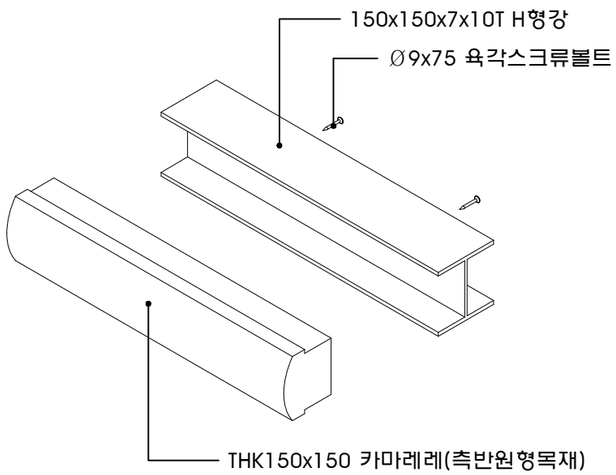

3 측반원형 목재 조립도
A1 : 1/10

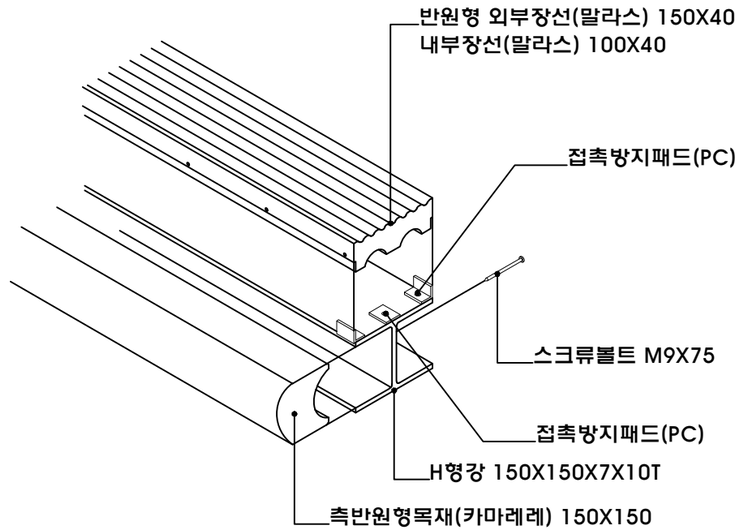

4 장선 목재 조립도
A1 : 1/25

단 양 군	사 업 명	단양 평동지구 풍수해생활권 종합정비사업		개정번호	날 짜	개 정 내 용	책임기술자	확인자	설계자	위치정보		도 면 명	데크 상세도(2/2)
DOHWA (주)도화엔지니어링	시설/공구	-		△	2022.5		송용진	김주성	이승남	축 척	S = A1 1:60		
영진엔지니어링 YOUNG JIN ENGINEERING CO., LTD.				△									
	건설분야	하천공사	건설단계 / 실시설계	△						도면번호		편철번호	
				△									

안전난간 상세도

S = None

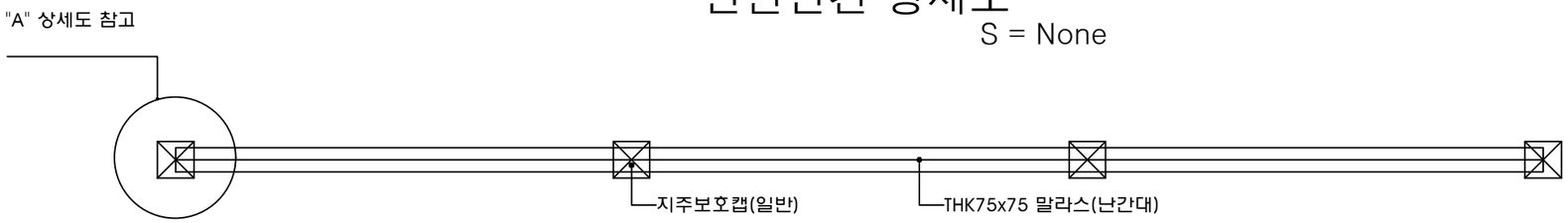

난간 평면도

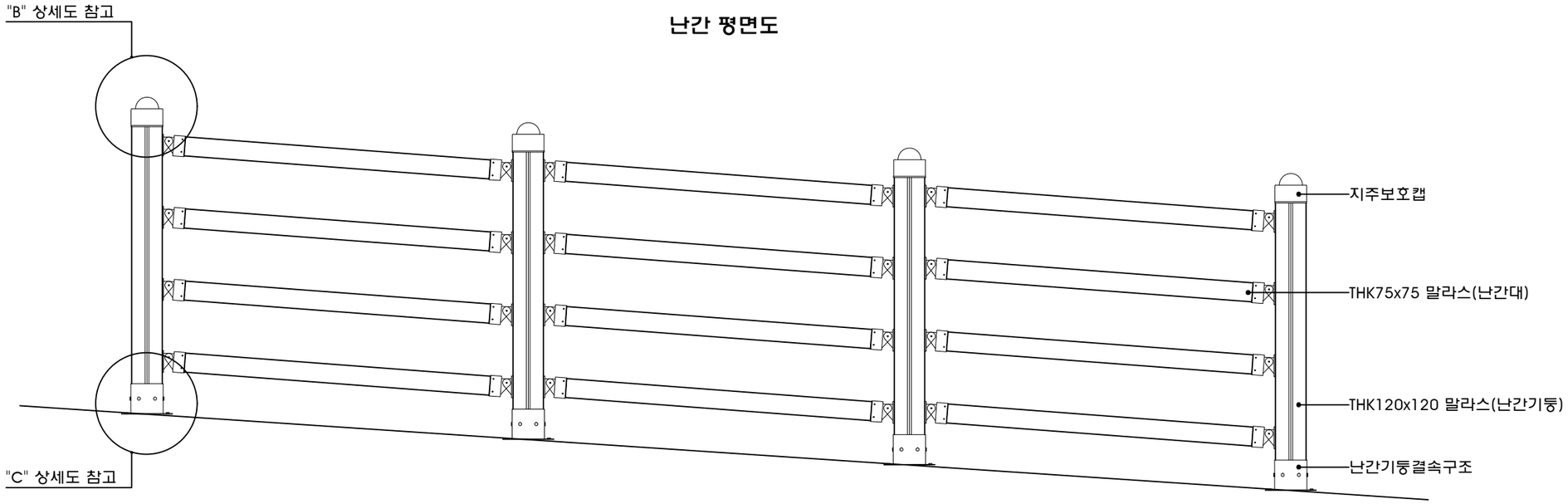

난간 측면도

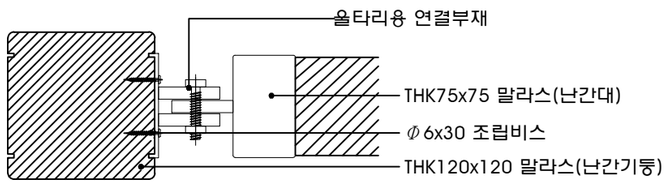

"A" 상세도
S=NONE

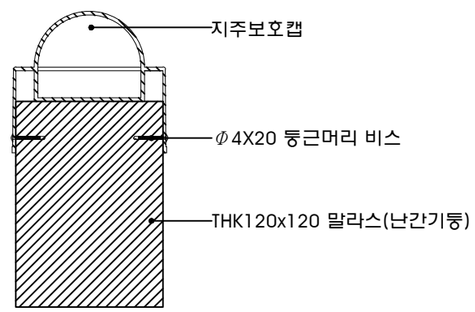

"B" 상세도
S=NONE

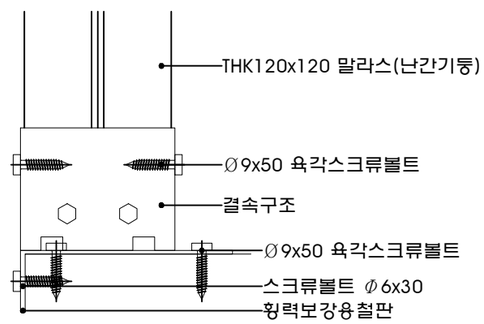

"C" 상세도
S=NONE

단 양 군	사 업 명	단양 평동지구 풍수해생활권 종합정비사업		개정번호	날 짜	개 정 내 용	책임기술자	확인자	설계자	위치정보		도 면 명	안전난간 상세도
DOHWA (주)도화엔지니어링	시설/공구	-		△	2022.5		송용진	김주성	이승남	축 척	S = None		
영진엔지니어링 YOUNG JIN ENGINEERING CO., LTD.				△									
	건설분야	하천공사	건설단계	△						도면번호		편철번호	
			실시설계	△									